PLANTA DE PRODUCCIÓ D'ÀCID ADÍPIC

Laura Font

Sergio Fuentes

David Oliva

Montse Ossul

Joan Piñol

Àlvar Soldado

PROJECTE FINAL DE CARRERA

Enginyeria Química 2008

Tutor: Carles Solà

VOLUM III

10. DIAGRAMES GENERALS I PLANOLS

10.1 Diagrames Generals

10.1.1 Diagrama de procés

10.1.2 Diagrama Layout General

10.1.3 Diagrama d'incendis

10.2 Plànols d'enginyeria (PID)

10.2.1 Plànol d'enginyeria àrea d'emmagatzematge d'àcid nítric

10.2.2 Plànol d'enginyeria àrea d'emmagatzematge de ciclohexanol

10.2.3 Plànol d'enginyeria àrea de reacció

10.2.4 Plànol d'enginyeria àrea de purificació

10.2.5 Plànol d'enginyeria àrea de separació (Part A)

10.2.6 Plànol d'enginyeria àrea de separació (Part B)

10.2.7 Plànol d'enginyeria àrea de separació (Part C)

10.2.8 Plànol d'enginyeria àrea d'acabat

10.2.9 Plànol d'enginyeria àrea d'emmagatzematge d'àcid adípic

10.2.10 Plànol d'enginyeria àrea de tractament de gasos

10.2.11 Plànol d'enginyeria àrea de recuperació de catalitzadors

10.3 Plànols d'implantació

10.3.1 Plànol d'implantació

10.3.2 Plànol d'implantació àrea d'emmagatzematge de ciclohexanol

10.3.3 Plànol d'implantació àrea de reacció

10.3.4 Plànol d'implantació àrea de purificació i tractament de gasos

10.3.5 Plànol d'implantació àrea de separació

10.3.6 Plànol d'implantació àrea d'acabat

10.3.7 Plànol d'implantació àrea d'emmagatzematge d'àcid adípic

10.3.8 Plànol d'implantació àrea de recuperació de catalitzadors

Llegenda de substancies químiques

- A continuació exposarem un recull de codis d'identificació que s'han utilitzat en els plànols, els quals corresponen a les següents substancies:

    - AN10: Àcid nítric al 10 % en pes
    - AN60: Àcid nítric al 60% en pes
    - Ca: Solució de $Ca(OH)_2$ al 5% en pes
    - CI: Ciclohexanol
    - M: Mescla reactant
    - OG: Gasos produïts en la reacció. (NO, NO_2, N_2O, CO_2 i N_2)
    - MG: Gasos de tractament de gasos
    - NML : Aigües mares de la cristal·lització, (àcid nítric, aigua, àcids adípic, succínic i glutàric i catalitzadors).
    - GC: Gasos cristal·litzadors
    - S: Àcid adípic sòlid
    - SN: Àcid adípic sòlid transportat amb nitrogen
    - N: Nitrogen
    - AB: aigua bruta
    - AR: Aigua de refrigeració.
    - A: Aigua de xarxa
    - VO: Buit
    - AIR: Aire
    - V: Vapor
    - VC: Vapor condensat

Llegenda dels símbols corresponents als equips:

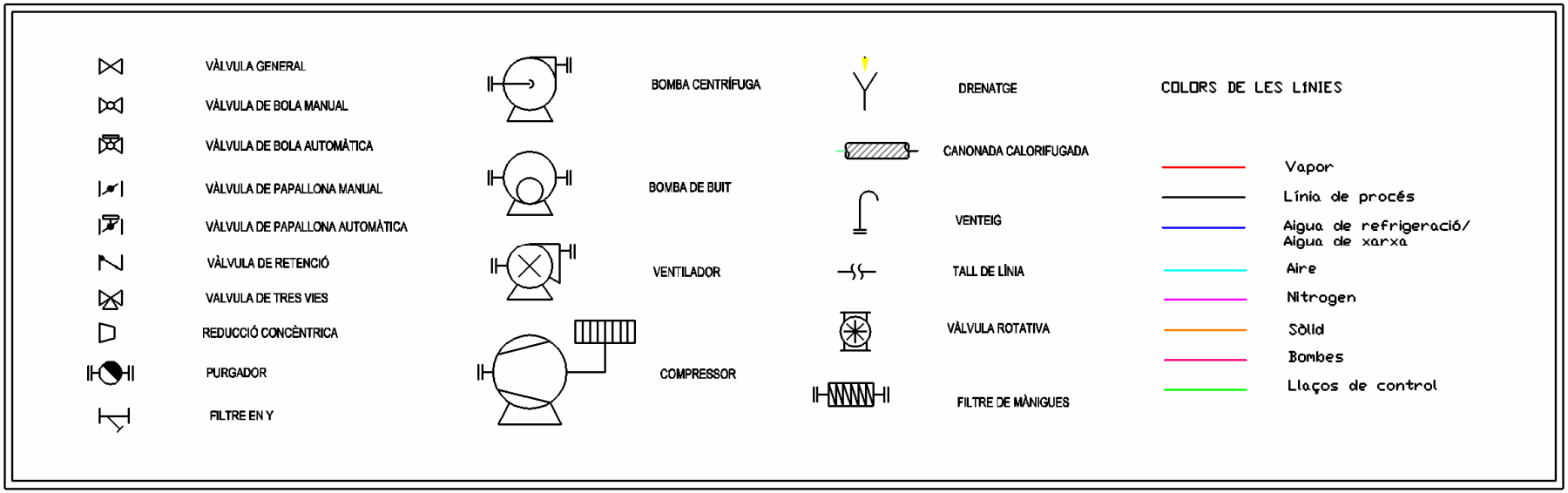

10.1. Diagrames generals

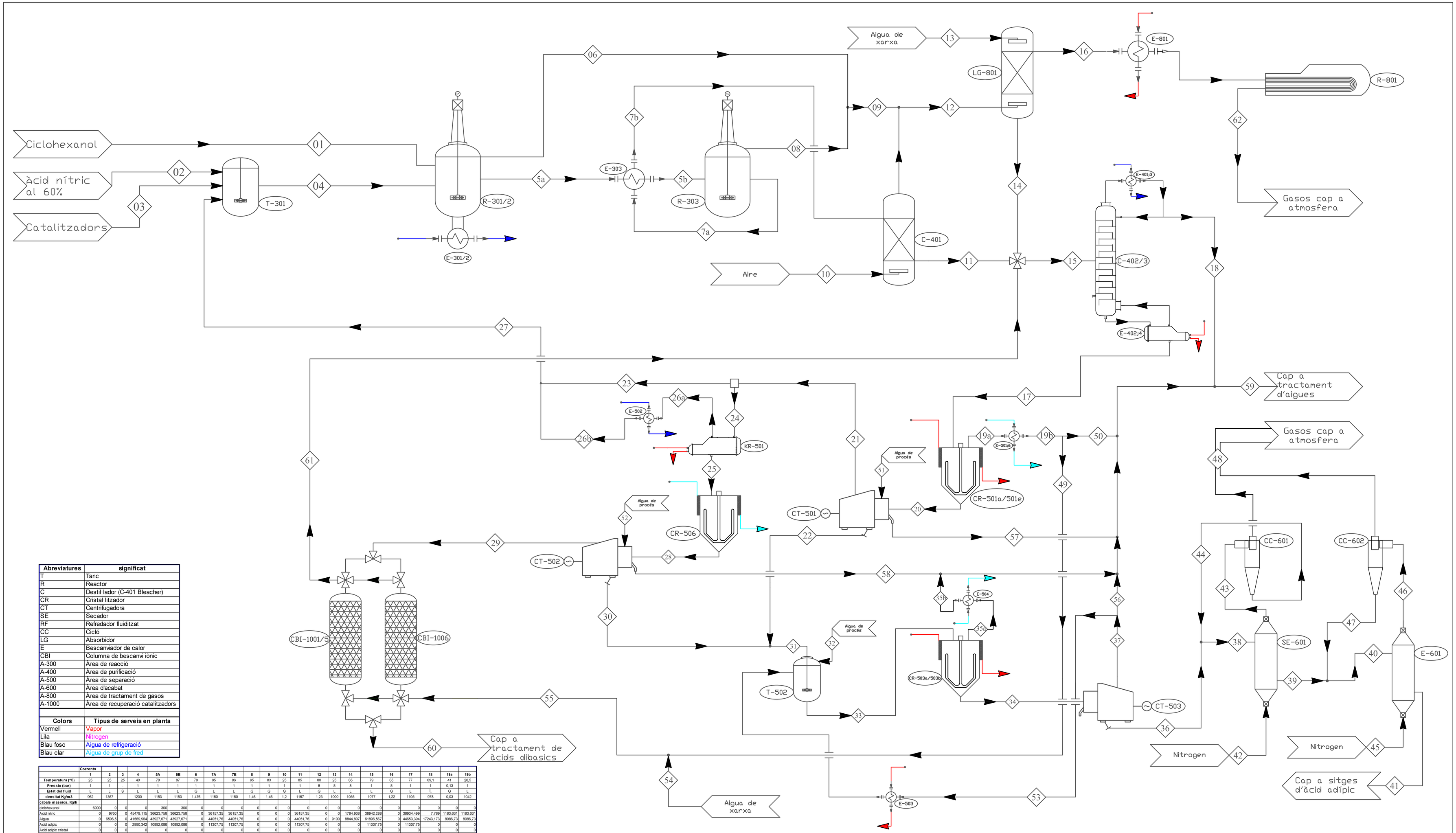

Abreviatures	significat
T	Tanc
R	Reactor
C	Destil·lador (C-401 Bleacher)
CR	Cristal·litzador
CT	Centrifugadora
SE	Secador
RF	Refredador fluiditzat
CC	Cicló
LG	Absorbidor
E	Bescanviador de calor
CBI	Columna de bescanvi iònic
A-300	Àrea de reacció
A-400	Àrea de purificació
A-500	Àrea de separació
A-600	Àrea d'acabat
A-800	Àrea de tractament de gasos
A-1000	Àrea de recuperació catalitzadors

Colors	Tipus de serveis en planta
Vermell	Vapor
Lila	Nitrogen
Blau fosc	Aigua de refrigeració
Blau clar	Aigua de grup de fred

	Corrents																				
	1	2	3	4	5A	5B	6	7A	7B	8	9	10	11	12	13	14	15	16	17	18	19a	19b
Temperatura (ºC)	25	25	25	40	78	87	78	95	86	95	83	25	85	80	25	65	79	65	77	69.1	41	28.5
Pressio (bar)	1	1		1	1	1	1	1	1	1	1	1	1	8	8	8	1	8	1	1	0.13	1
Estat del fluid	L	L	S	L	L	L	G	L	L	G	G	G	L	G	L	L	L	G	L	L	G	L
densitat Kg/m3	962	1367		1200	1153	1153	1.476	1150	1150	1.46	1.46	1.2	1167	1.23	1000	1055	1077	1.22	1105	978	0.03	1042
cabals massics, Kg/h																						
ciclohexanol	6000	0	0	0	300	300	0	0	0	0	0	0	0	0	0	0	0	0	0	0	0	0
Acid nitric	0	9760	0	45479.115	39623.758	39623.758	0	36157.35	36157.35	0	0	0	36157.35	0	0	1784.938	38942.288	0	38934.499	7.789	1183.631	1183.631
Aigua	0	6506.5	0	41569.964	43927.671	43927.671	0	44051.76	44051.76	0	0	0	44051.76	0	9100	8844.807	61896.567	0	44653.394	17243.173	8086.73	8086.73
Acid adipic	0	0	0	2990.342	10892.086	10892.086	0	11307.75	11307.75	0	0	0	11307.75	0	0	0	11307.75	0	11307.75	0	0	0
Acid adipic cristall	0	0	0	0	0	0	0	0	0	0	0	0	0	0	0	0	0	0	0	0	0	0
Acid glutàric	0	0	0	1277.964	1581.632	1581.632	0	1597.46	1597.46	0	0	0	1597.46	0	0	0	1597.46	0	1597.46	0	0	0
Acid succinic	0	0	0	282.17	349.177	349.177	0	352.713	352.713	0	0	0	352.713	0	0	0	352.713	0	352.713	0	0	0
N2O	0	0	0	0	443.213	443.213	1885.1	158.643	158.643	407.1	2292.2	0	0	2450.856	0	0	0	2450.856	0	0	0	0
NO	0	0	0	0	9.486	9.486	92.93	2.776	2.776	12.1	105.03	0	0	0	0	0	0	0	0	0	0	0
NO2	0	0	0	0	1013.369	1013.369	269	888.082	888.082	192.78	461.78	0	0	1515.151	0	0	0	212.121	0	0	0	0
N2	0	0	0	0	0.109	0.109	47.71	0.136	0.136	2.49	50.2	1504	0	1554.335	0	0	0	1554.335	0	0	0	0
O2	0	0	0	0	0	0	0	0	0	0	0	400	0	342.515	0	0	0	115.928	0	0	0	0
CO2	0	0	0	0	4.629	4.629	170.62	0.728	0.728	13.125	183.745	0	0	184.473	0	0	0	184.473	0	0	0	0
Cu	0	0	12	492	492	492	0	492	492	0	0	0	492	0	0	0	0	600	0	600	0	0
Vanadi	0	0	5	105	105	105	0	105	105	0	0	0	105	0	0	0	125	0	0	125	0	0
TOTAL	6000	16266.5	17	92196.555	95742.13	95742.13	2465.36	95114.398	95114.398	627.595	3092.955	1904	94064.033	6047.33	9100	10629.745	114821.778	4517.713	97570.816	17250.962	9270.361	9270.361

	Corrents																																									
	20	21	22	23	24	25	26a	26b	27	28	29	30	31	32	33	34	35a	35b	36	37	38	39	40	41	42	43	44	45	46	47	48	49	50	51	52	53	54	55	56	57	58	59	60	61	62
Temperatura (ºC)	41	41	41	41	41	89	89	65	60	35	35	41	41	15	80	120.42	50	39.25	50	50	50	53.2	53.2	20	100	37	37	20	37	37	28.5	28.5	15	15	80	20	25	50	15	15	20	35	35	30
Pressio (bar)	0.13	1	1	1	1	1	0.26	0.26	1	1	1	1	1	1	0.13	0.13	0.071	0.071	1	0.13	1	1	1	1	7.5	1	1	7.5	1	1	1	1	1	1	1	1	1	0.13	1	1	1	1	1	1
Estat del fluid	L/S	L	S	L	L	L	G	L	L	L/S	L	S	S	L	L	L	G	L	S	L	S	S	S	S	G	G	S	G	G	S	G	L	L	L	L	L	L	L	L	L	L	L	L	L	L
densitat Kg/m3	950	1050	750	1050	1050	1100	1100	1100	1100	950	1100	700	720	1000	950	950	0.048	996.5	700	1000	700	700	700	700	6.77	1.1	700	8.62	1.1	700	1.1	1042	1342	1000	1000	1000	1000	1000	1000	1050	1000	1000	1100	1100	1.21
cabals massics, Kg/h																																													
ciclohexanol	0	0	0	0	0	0	0	0	0	0	0	0	0	0	0	0	0	0	0	0	0	0	0	0	0	0	0	0	0	0	0	0	0	0	0	0	0	0	0	0	0	0	0	0	0
Acid nitric	37751.596	37396.731	17.378	29917.3848	7479.3462	1677.6172	5801.729	5801.729	3571.9.1138	1677.617	1551.245	1.462	18.84	0	164.336	164.336	0	0	0.857	163.479	0.857	0	0	0	0.857	0	0	0	0	0.857	1000	183.63	0	0	145.5	0	1000	17.983	337.487	24.91	571.8	1551.245	1000	0
Aigua	36566.664	36036.448	864.468	28829.1584	7257.2896	972.9846	6234.305	6234.305	35563.4634	972.984	933.092	68.452	932.92	3139	12175.98	9984.3	2191.68	2191.68	878.616	9105.644	878.616	8.163	8.163	0	870.453	0	0	0	0	870.453	6832.1	1254.6	3120	245	8104.1	2167.9	9000	1001.6	2785.75	216.44	24693.26	933.092	9000	0
Acid adipic	3583.427	3583.427	0	2866.7416	716.6854	716.6854	0	0	2866.7416	141.402	141.402	0	0	0	8579.607	453.471	0	0	0	453.471	0	0	0	0	0	0	0	0	0	0	0	0	0	0	403.59	0	0	49.882	0	0	49.882	141.402	0	0
Acid adipic cristall	7724.326	154.49	7569.836	123.592	30.898	30.898	0	0	123.592	606.181	0	606.181	8176.017	0	8126.136	0	0	8126.136	0	0	10164.886	8126.136	8126.136	8126.136	0	2038.75	2038.75	0	0	0	0	0	0	0	0	0	0	0	0	0	0	0	0	0	0	0
Acid glutàric	1597.455	1597.455	0	1277.964	319.491	319.491	0	0	1277.964	319.491	319.491	0.072	0.072	0	0	0	0	0	0	0	0	0	0	0	0	0	0	0	0	0	0	0	0	0	0	0	0	0	0	0	0	0	319.419	0	0
Acid succinic	352.713	352.713	0	282.1704	70.5426	70.5426	0	0	282.1704	70.543	70.543	0	0	0	0	0	0	0	0	0	0	0	0	0	0	0	0	0	0	0	0	0	0	0	0	0	0	0	0	0	0	0	70.543	0	0
N2O	0	0	0	0	0	0	0	0	0	0	0	0	0	0	0	0	0	0	0	0	0	0	0	0	0	0	0	0	0	0	0	0	0	0	0	0	0	0	0	0	0	0	0	0	98.03
NO	0	0	0	0	0	0	0	0	0	0	0	0	0	0	0	0	0	0	0	0	0	0	0	0	0	0	0	0	0	0	0	0	0	0	0	0	0	0	0	0	0	0	0	0	0
NO2	0	0	0	0	0	0	0	0	0	0	0	0	0	0	0	0	0	0	0	0	0	0	0	0	0	0	0	0	0	0	0	0	0	0	0	0	0	0	0	0	0	0	0	0	212.12
N2	0	0	0	0	0	0	0	0	0	0	0	0	0	0	0	0	0	0	0	0	0	0	0	0	31996.64	31996.64	0	24389	24389	0	56385.64	0	0	0	0	0	0	0	0	0	0	0	0	0	0	3051.6
O2	0	0	0	0	0	0	0	0	0	0	0	0	0	0	0	0	0	0	0	0	0	0	0	0	0	0	0	0	0	0	0	0	0	0	0	0	0	0	0	0	0	0	0	0	971.5
CO2	0	0	0	0	0	0	0	0	0	0	0	0	0	0	0	0	0	0	0	0	0	0	0	0	0	0	0	0	0	0	0	0	0	0	0	0	0	0	0	0	0	0	0	0	184.5
Cu	600	600	0	480	120	120	0	0	480	120	120	0	0	0	0	0	0	0	0	0	0	0	0	0	0	0	0	0	0	0	0	0	0	0	0	0	0	0	0	0	0	12	108	0	0
Vanadi	125	125	0	100	25	25	0	0	100	25	25	0	0	0	0	0	0	0	0	0	0	0	0	0	0	0	0	0	0	0	0	0	0	0	0	0	0	0	0	0	0	0	20	0	0
TOTAL	88301.181	79846.354	8451.682	63877.0112	15965.2528	3933.2188	12036.034	12036.034	75913.0452	3933.218	3260.701	676.167	9127.849	3139	20919.923	18728.243	2191.68	2191.68	9005.609	9722.634	11044.359	8134.299	8134.299	8134.299	31996.64	34906.7	2038.75	24389	24389	0	57295.95	7832.1	1438.2	3120	245	8653.1	0	10000	1069.5	3123.24	241.35	25314.94	3132.701	10128	4517.8

Dibuixat:	ADIPSA	Nom: ADIPSA	Planta de producció d'àcid adípic
DESCRIPCIÓ:	DIAGRAMA DE PROCÉS		
Planol (Diagrama) nº: 1/3		DIAGRAMA DE PROCÉS	
Data Projecte: JUNY 2008	Format: DIN A1	Escala: S/E	

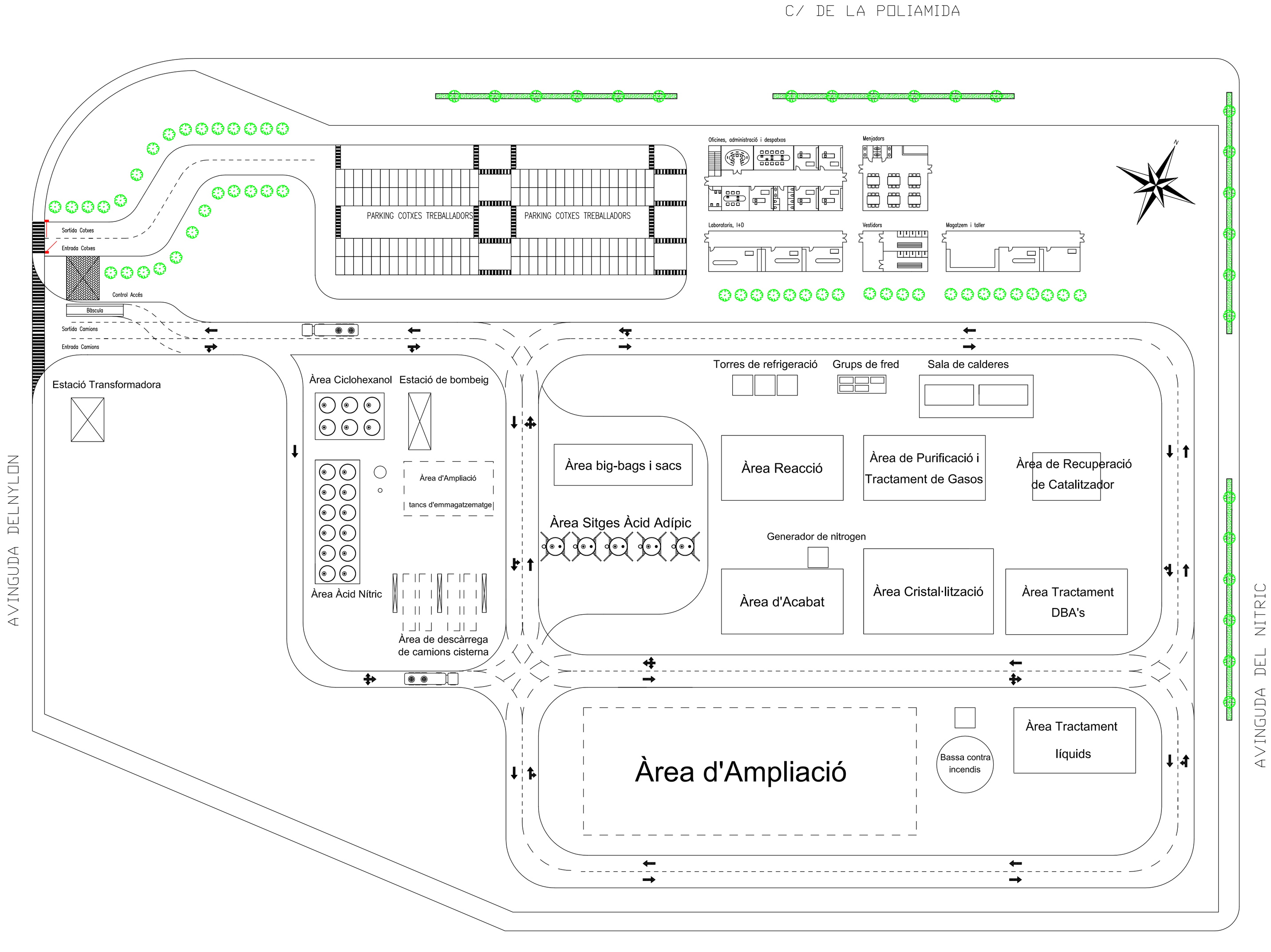

Dibuixat:	ADIPSA	Nom: ADIPSA	Planta de producció d'àcid adípic
DESCRIPCIÓ:	DIAGRAMA LAYOUT GENERAL		
Planol (Diagrama) nº: 2/3		DIAGRAMA LAYOUT GENERAL	
Data Projecte: JUNY 2008	Format: DIN A1	Escala: S/E	

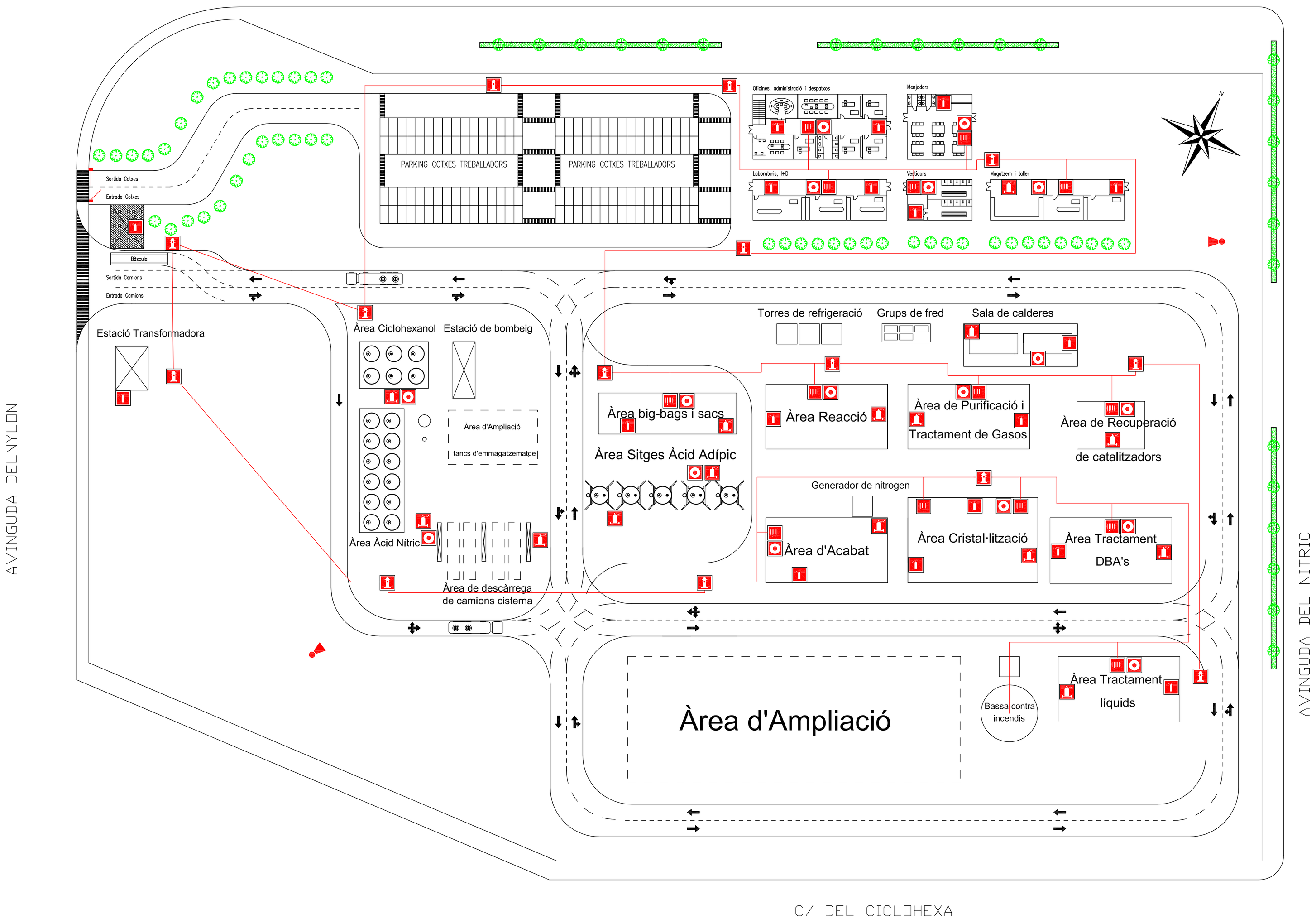

- Hidrant
- BIE
- Extintor movil
- Extintor
- Sistema manual d'alarma
- Sistema de comunicació d'alarma (Megafonia)

Dibuixat:	ADIPSA	Nom: ADIPSA	Planta de producció d'àcid adípic
DESCRIPCIÓ:	DIAGRAMA LAYOUT D'INCENDIS		
Planol (Diagrama) nº: 3/3		DIAGRAMA LAYOUT D'INCENDIS	
Data Projecte: JUNY 2008	Format: DIN A1	Escala: S/E	

10.2. Plànols d’enginyeria

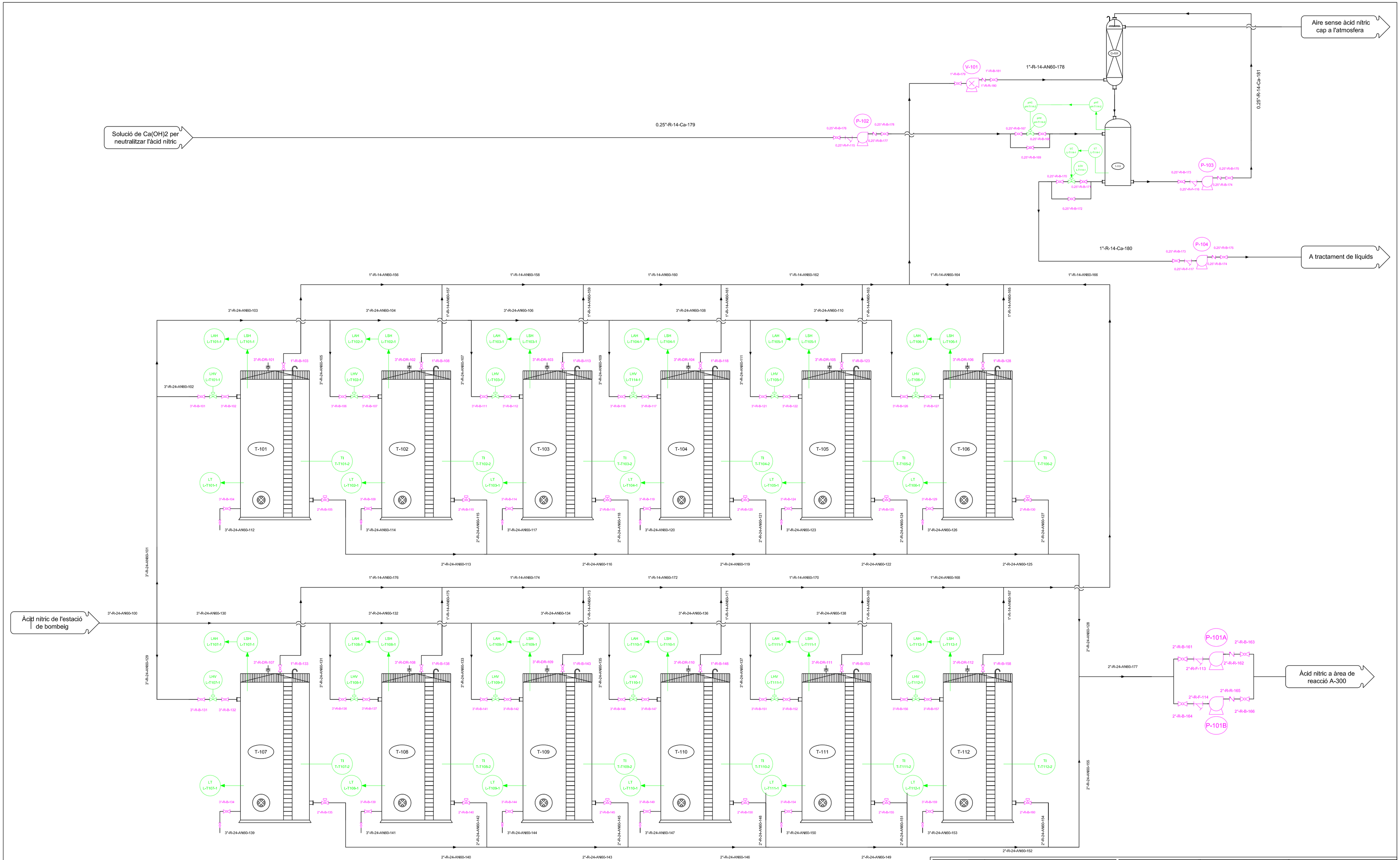

EQUIPS:

T-101/ T-112: Tanc d'emmagatzematge d'àcid nítric.
P-101A/B: Bomba d'impulsió d'àcid nítric cap a A-300.
P-102A/B: Bomba d'impulsió d'àcid nítric cap a A-1000.
T-114: Tanc pulmó Ca(OH)2 per rentar l'àcid nítric.
C-101: Scrubber per rentar l'àcid nítric.
P-103: Bomba d'impulsió de Ca(OH)2.
P-104A/B: Bomba d'impulsió cap a tractament de líquids.
V-101: Ventilador per portar l'àcid nítric a la columna d'absorció.

Dibuixat:	ADIPSA	
DESCRIPCIÓ:	PLANOL D'ENGINYERIA ÀREA D'EMMAGATZEMATGE D'ÀCID NÍTRIC	
Planol d'enginyeria nº:	1/11	
Data Projecte: JUNY 2008	Format: DIN A1	Escala: S/E

Nom: ADIPSA

DIPSA

Planta de producció d'àcid adípic

DIAGRAMA D'ENGINYERIA
AREA 100
P&ID 100

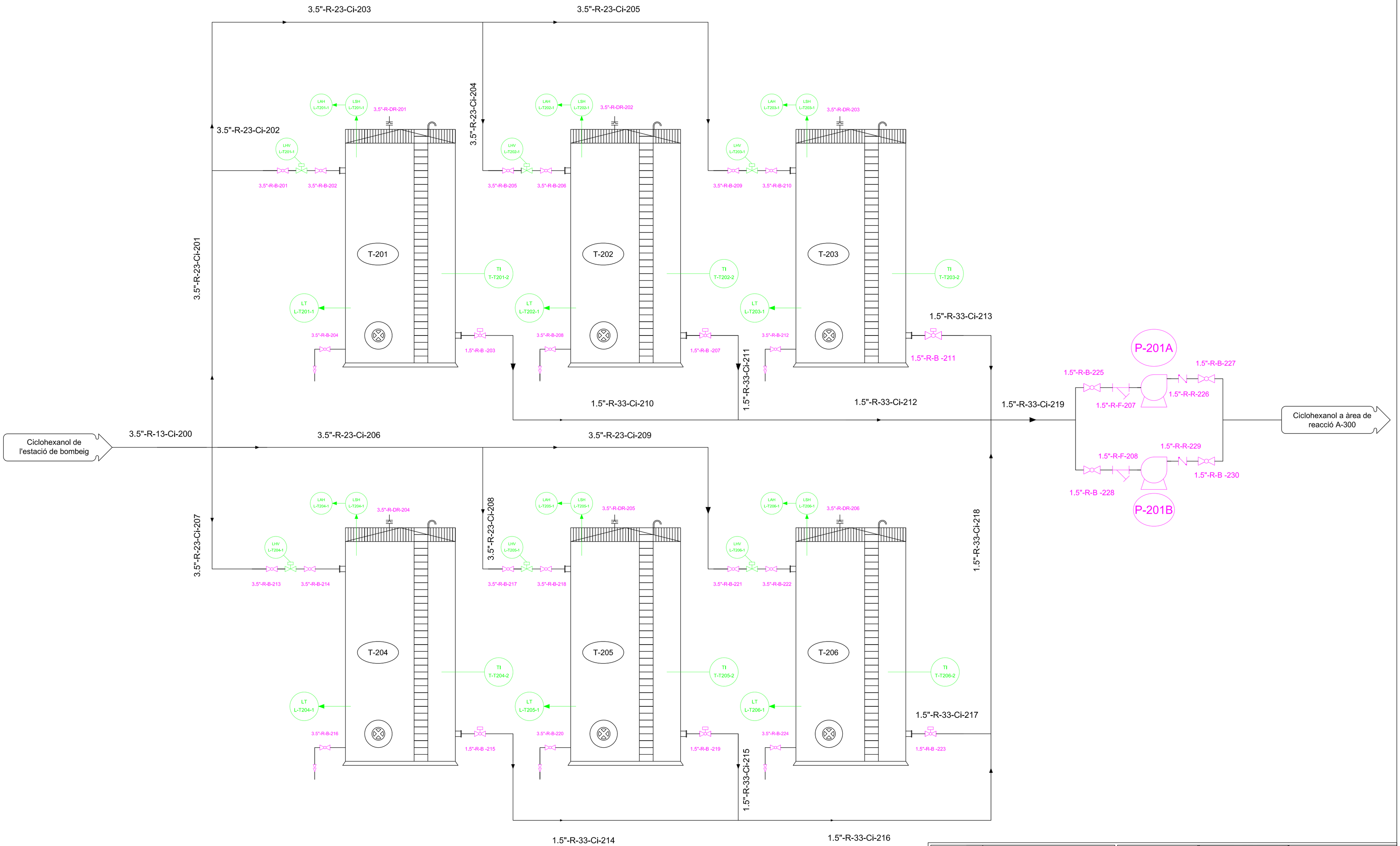

EQUIPS:

T-201/ T-206: Tanc d'emmagatzematge de ciclohexanol.
P-201A/B: Bomba d'impulsió de ciclohexanol cap a A-300.

Dibuixat:	ADIPSA	
DESCRIPCIÓ:	PLANOL D'ENGINYERIA ÀREA D'EMMAGATZEMATGE DE CICLOHEXANOL	
Planol d'enginyeria nº:	2/11	
Data Projecte: JUNY 2008	Format: DIN A1	Escala: S/E

Nom: ADIPSA

Planta de producció d'àcid adípic

DIAGRAMA D'ENGINYERIA
AREA 200
P&ID 200

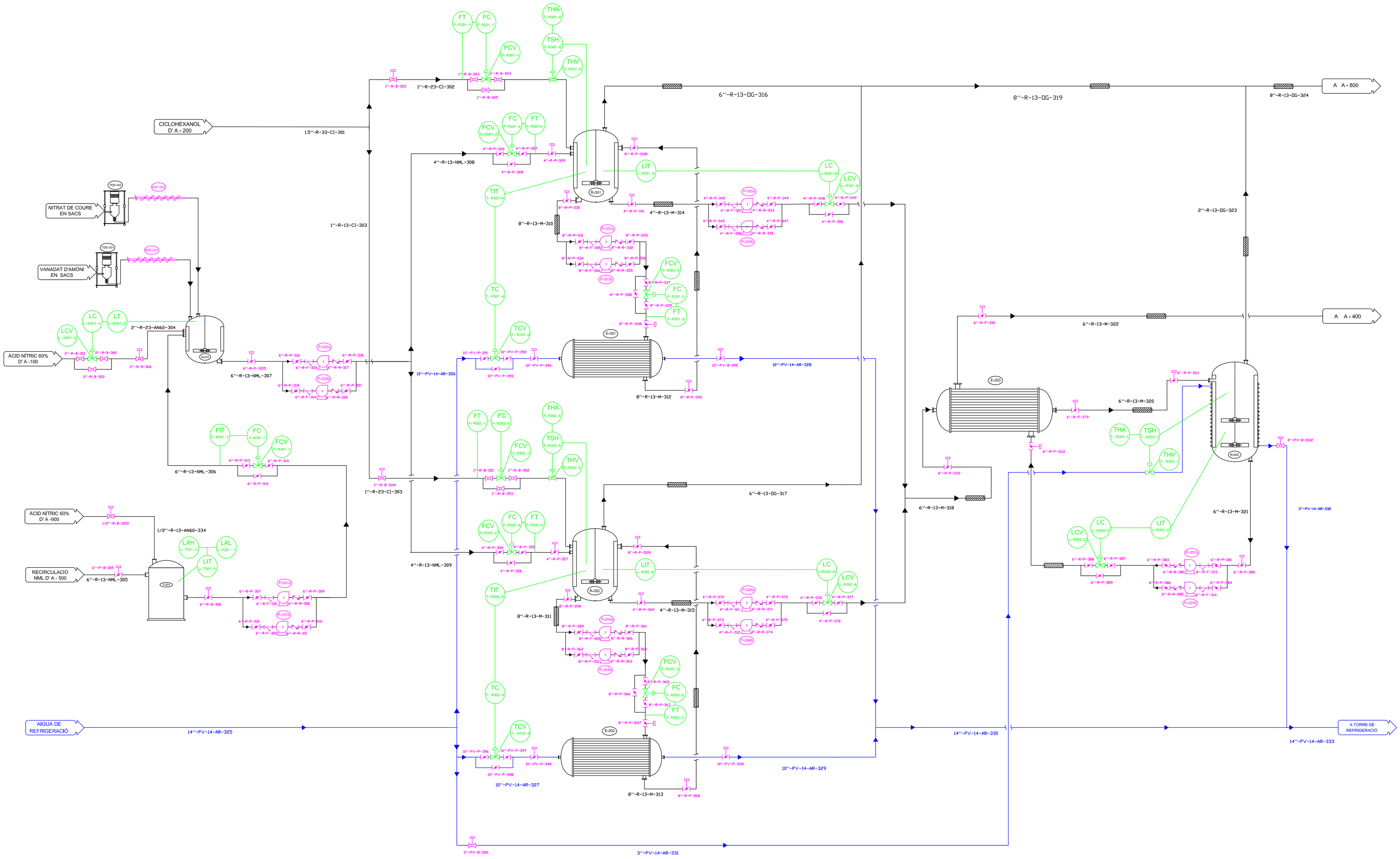

	Llegenda dels equips de l'àrea 300
TDS	Tolves de descàrrega de sacs
BSF	Bis sense fi
T	Tanc
M	Tanc de mescla
R	Reactor
E	Bescanviador de calor
P	Bomba

Dibuixat:	ADIPSA	Nom: ADIPSA	Planta de producció d'àcid adípic
DESCRIPCIÓ:	PLANOL D'ENGINYERIA ÀREA DE REACCIÓ		
Planol d'enginyeria nº: 3/11		DIAGRAMA D'ENGINYERIA AREA 300 P&ID 300	
Data Projecte: JUNY 2008	Format: DIN A1	Escala: S/E	

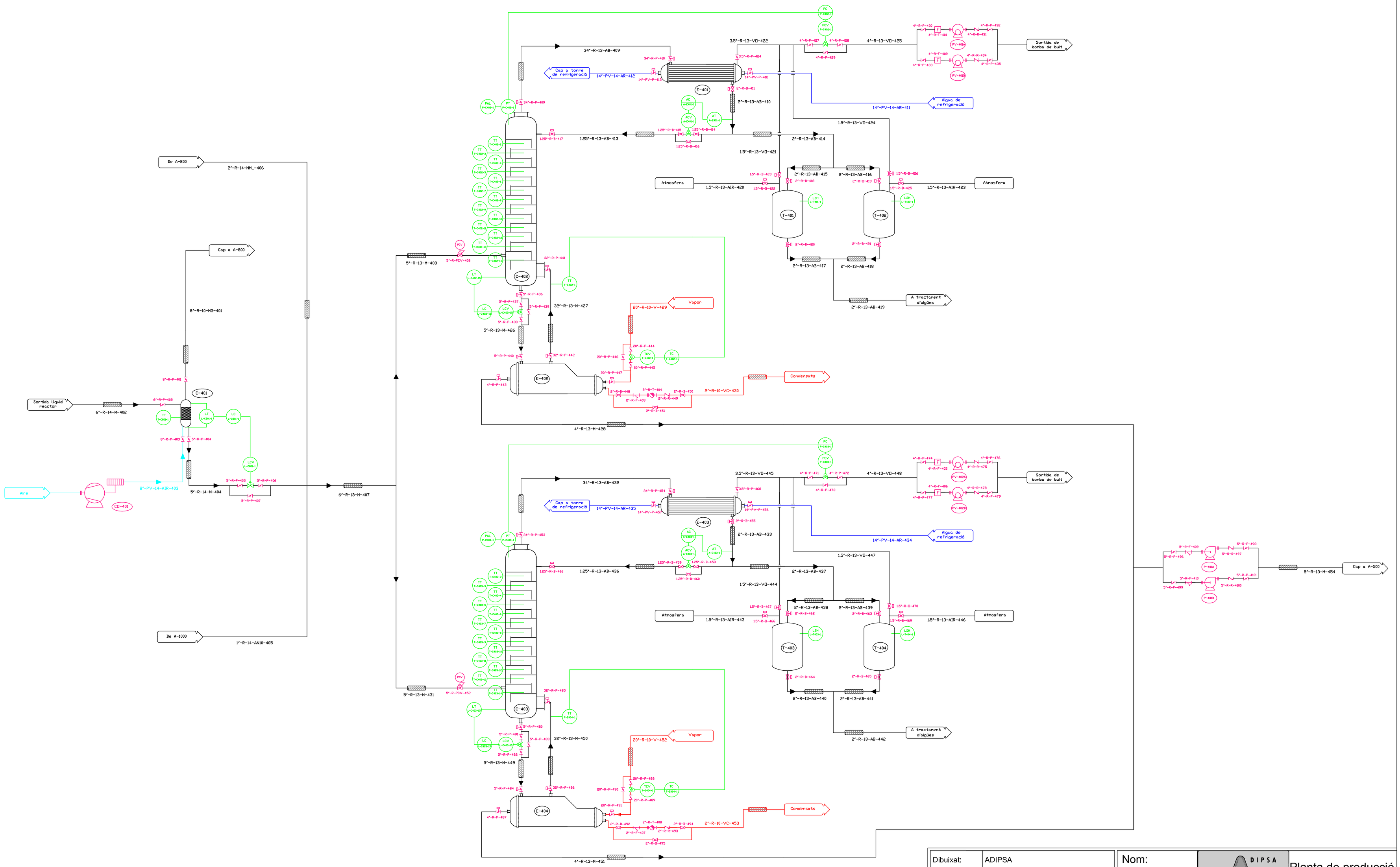

EQUIPS:

C-401: Bleacher.
CO-401: Compressor d'aire.
C-402/3:Columnes de destil·lació.
E-401/3: Condensador.
E-402/4: Reboiler.
T-401/2/3/4: Tancs d'acumulació.
PV401A/B i PV402A/B: Bomba de buit.
P-401A/B: Bomba d'impulsió de líquid cap a l'A-500

Dibuixat:	ADIPSA	
DESCRIPCIÓ:	PLANOL D'ENGINYERIA ÀREA DE PURIFICACIÓ	
Planol d'enginyeria nº:	4/11	
Data Projecte: JUNY 2008	Format: DIN A1	Escala: S/E

Nom: ADIPSA

DIPSA

Planta de producció d'àcid adípic

DIAGRAMA D'ENGINYERIA
AREA 400
P&ID 400

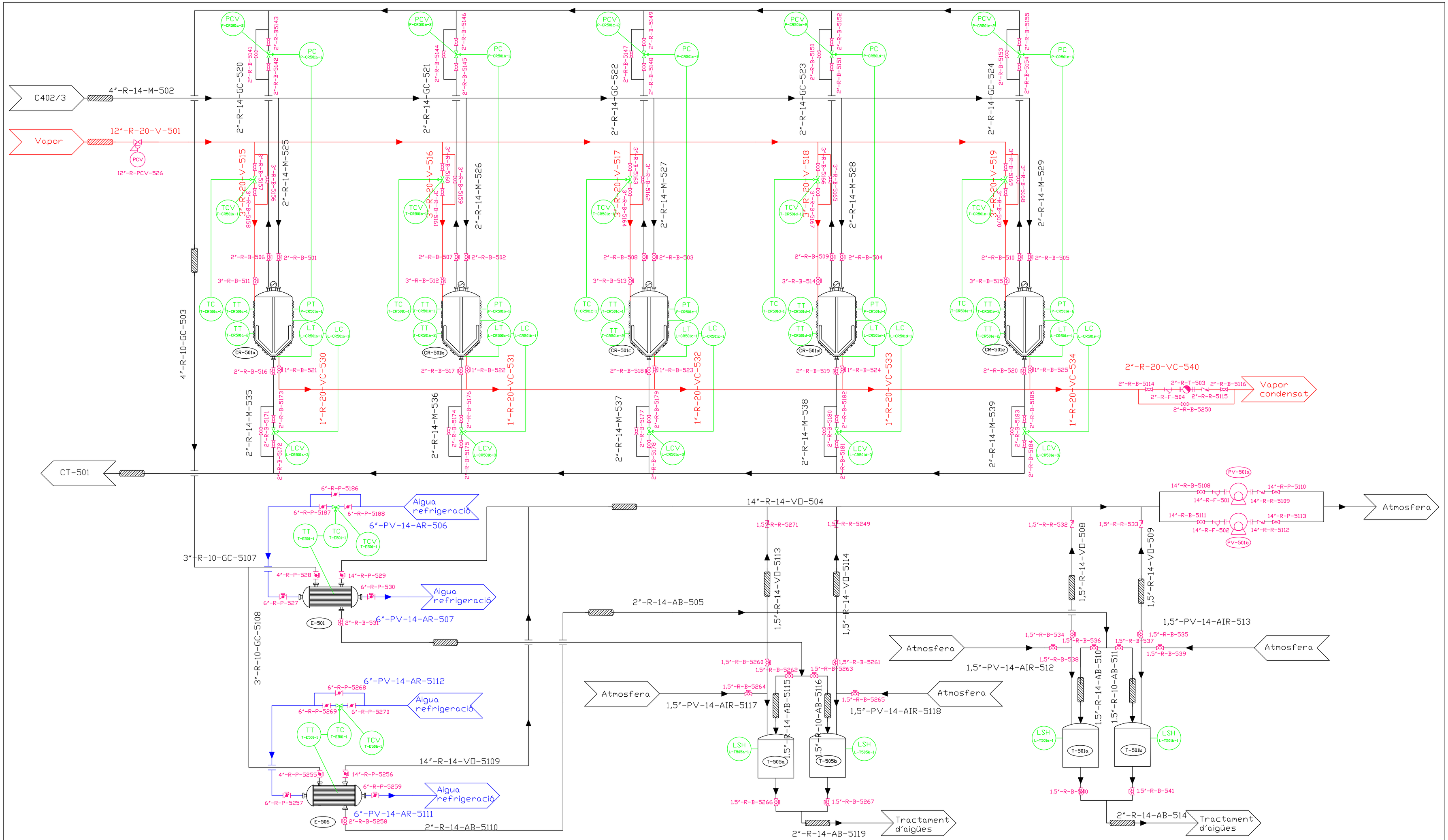

	Llegenda dels equips Àrea 500
CR-501 a/b/c/d/e	Cristal·litzadors d'àcid adípic
E-501/6	Condensadors dels gasos dels cristal·litzadors
T-505 a/b ; T-501 a/b	Tancs d'emmagatzematge de condensats
PV-501 a/b	Bombes de buit

Dibuixat:	ADIPSA	Nom: ADIPSA — DIPSA — Planta de producció d'àcid adípic
DESCRIPCIÓ:	PLANOL D'ENGINYERIA ÀREA DE SEPARACIÓ	
Planol d'enginyeria nº: 5/11		DIAGRAMA D'ENGINYERIA AREA 500 P&ID 500
Data Projecte: JUNY 2008	Format: DIN A1	Escala: S/E

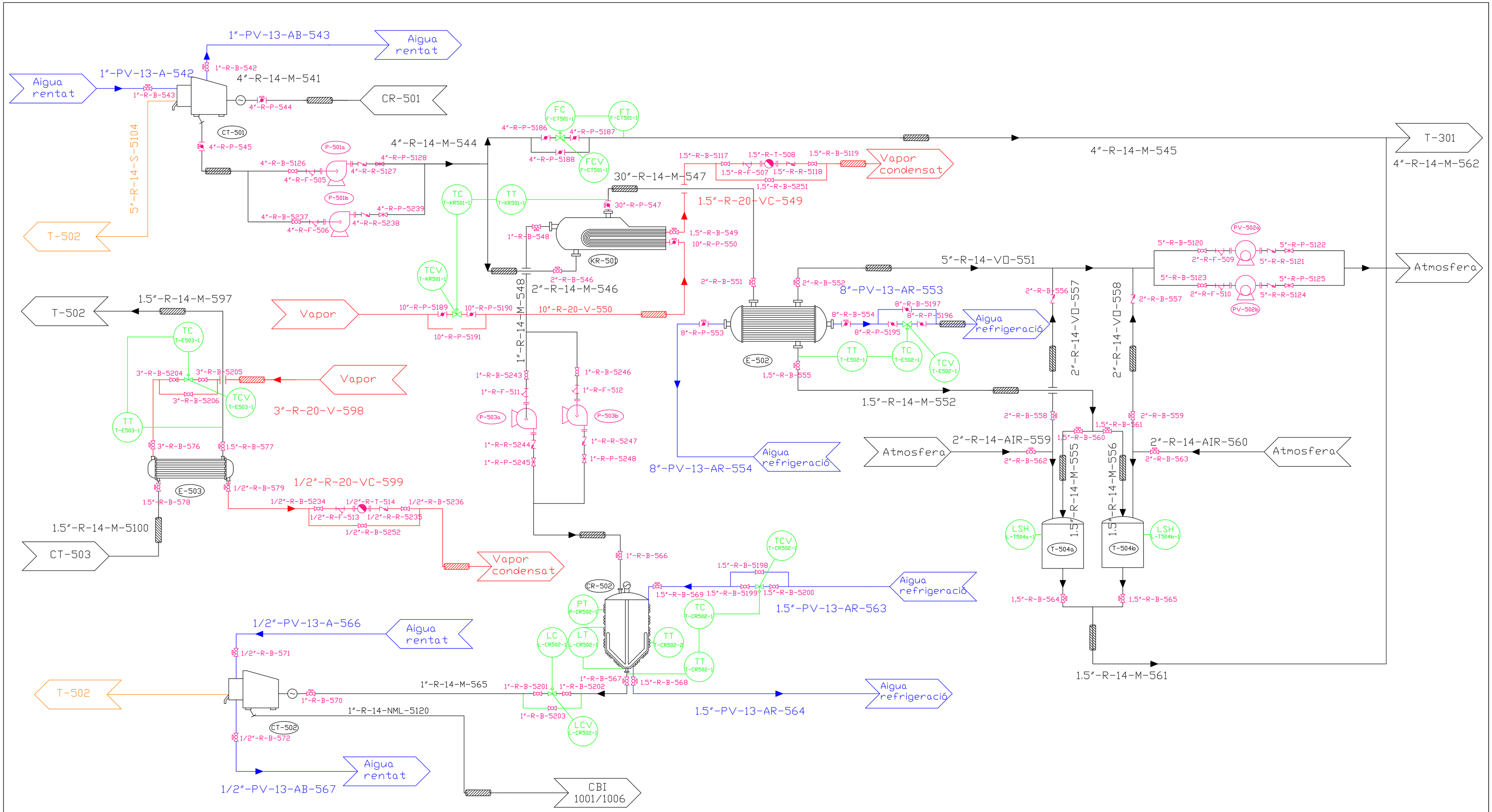

	Llegenda dels equips Àrea 500
CT-501/2	Centrifugadora
CR-502	Cristal·litzadors d'àcid adípic recuperat
T-504 a/b	Tancs d'emmagatzematge de condensats
E-502/3	Bescanviadors de calor
KR-501	Kettle reboiler

Dibuixat:	ADIPSA	Nom: ADIPSA	Planta de producció d'àcid adípic
DESCRIPCIÓ:	PLANOL D'ENGINYERIA ÀREA DE SEPARACIÓ		
Planol d'enginyeria nº: 6/11		DIAGRAMA D'ENGINYERIA AREA 500 P&ID 500	
Data Projecte: JUNY 2008	Format: DIN A1	Escala: S/E	

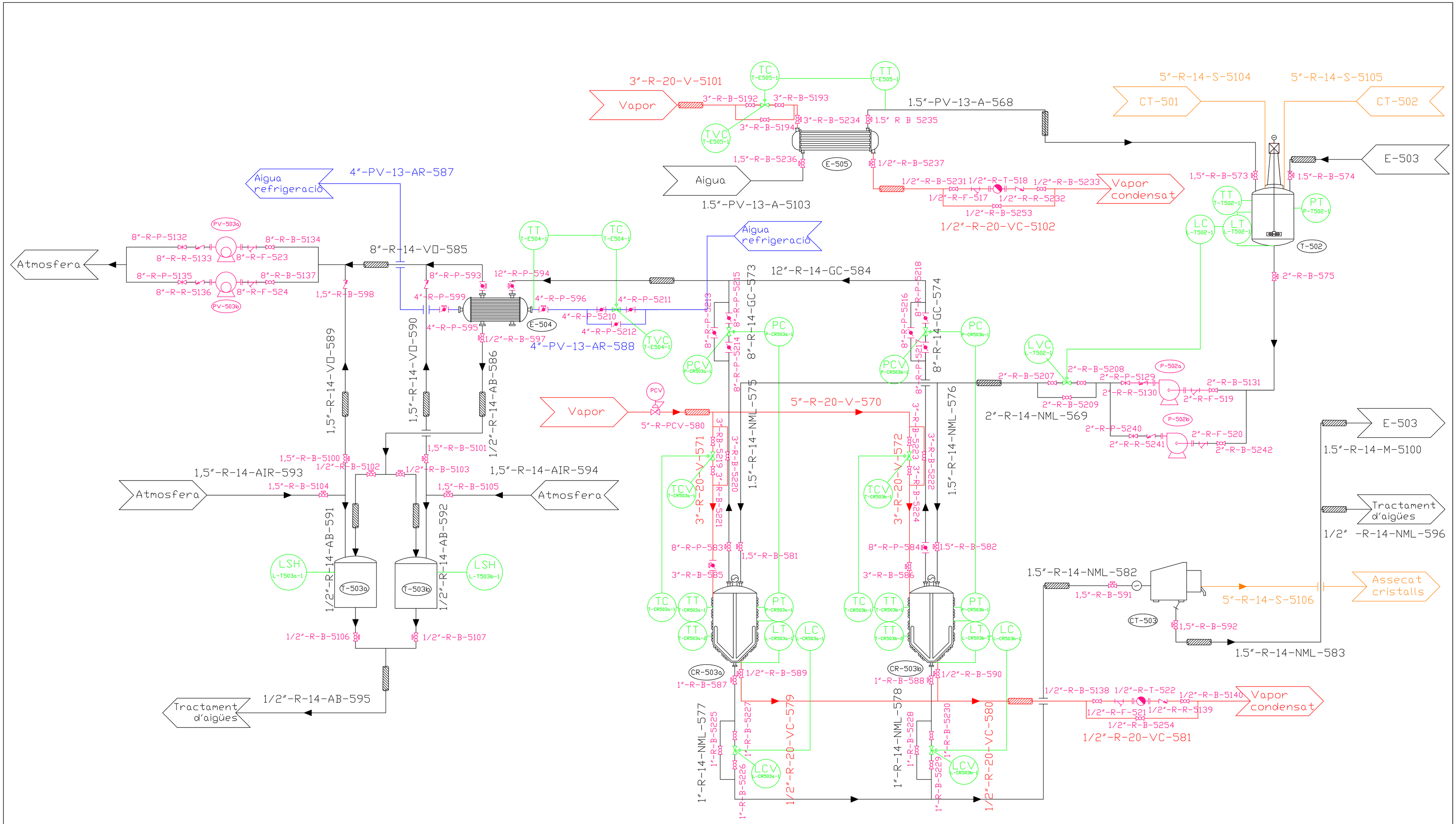

	Llegenda dels equips Àrea 500
CT-503	Centrifugadora
CR-503	Cristal·litzadors d'àcid adípic recuperat
T-502	Tanc de redissolució
T-503	Tancs d'emmagatzematge de condensats
E-504/5	Bescanviadors de calor
PV-503	Bombes de buit
P-502	Bombes d'impulsió

Dibuixat:	ADIPSA	
DESCRIPCIÓ:	PLANOL D'ENGINYERIA ÀREA DE SEPARACIÓ	
Planol d'enginyeria nº:	7/11	
Data Projecte: JUNY 2008	Format: DIN A1	Escala: S/E

Nom: ADIPSA

DIPSA

Planta de producció d'àcid adípic

DIAGRAMA D'ENGINYERIA
AREA 500
P&ID 500

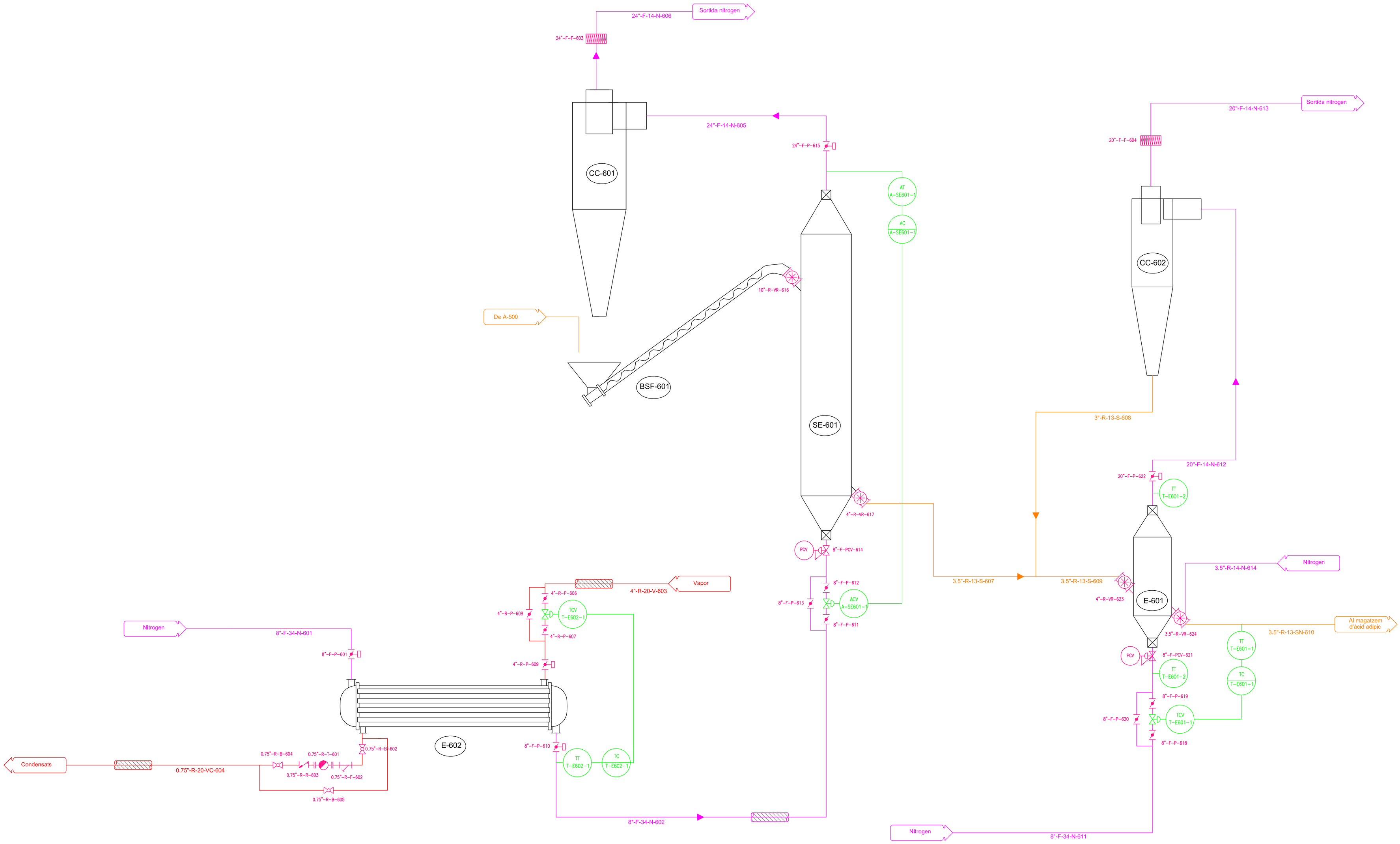

EQUIPS:

BSF-601: Bis sense fi.
SE-601: Assecador de llit fluïditzat.
CC-601:Cicló per a l'assecador.
E-601: Refredador de llit fluïditzat.
CC-602: Cicló per al refredador.
E-602: Bescanviador tubular per escalfar el nitrogen.

Dibuixat:	ADIPSA	Nom: ADIPSA	Planta de producció d'àcid adípic
DESCRIPCIÓ:	PLANOL D'ENGINYERIA ÀREA D'ACABAT		
Planol d'enginyeria nº: 8/11		DIAGRAMA D'ENGINYERIA AREA 600 P&ID 600	
Data Projecte: JUNY 2008	Format: DIN A1	Escala: S/E	

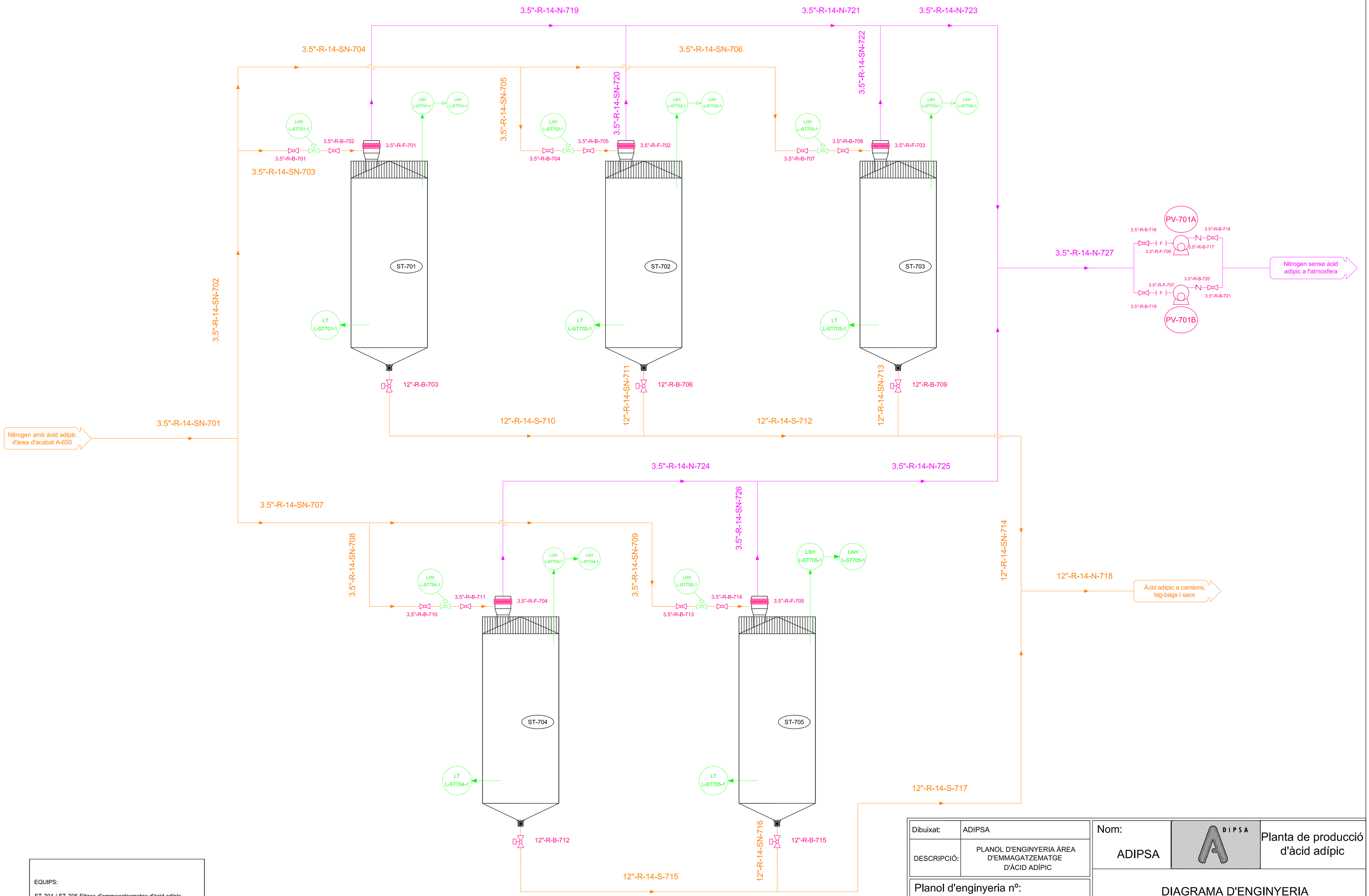

EQUIPS:

ST-701 / ST-705 Sitges d'emmagatzematge d'àcid adípic.
PV-701A / PV-701B: Bomba de buit per emportar-se el nitrogen

Dibuixat:	ADIPSA	Nom: ADIPSA	Planta de producció d'àcid adípic
DESCRIPCIÓ:	PLANOL D'ENGINYERIA ÀREA D'EMMAGATZEMATGE D'ÀCID ADÍPIC		
Planol d'enginyeria nº: 9/11		DIAGRAMA D'ENGINYERIA AREA 700 P&ID 700	
Data Projecte: JUNY 2008	Format: DIN A1	Escala: S/E	

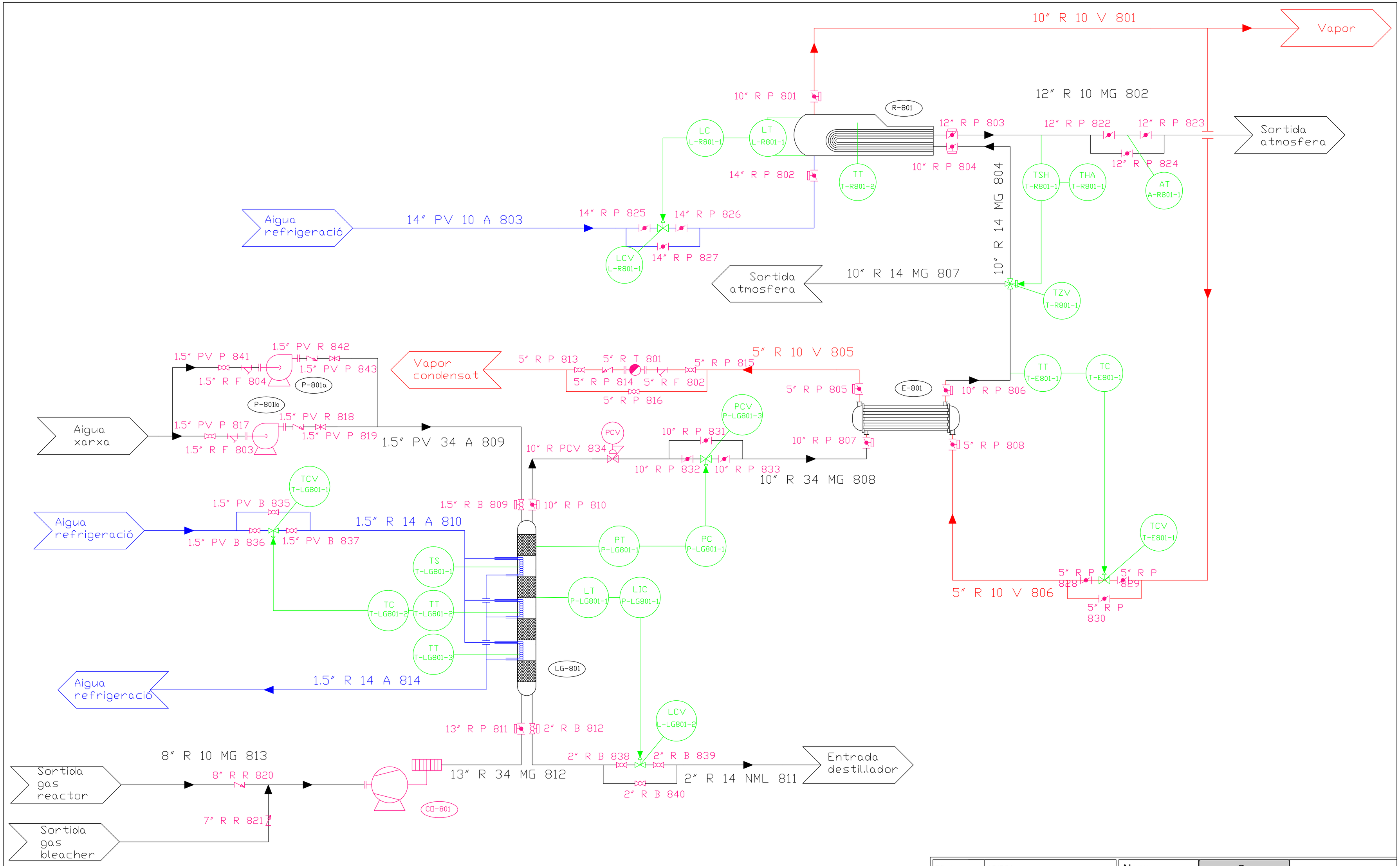

	Llegenda dels equips Area 500
R-801	Reactor tèrmic per descomposició N_2O
LG-801	Scrubber per transformació NO_2 a HNO_3
E-801	Bescanviador de calor
P-801	Bomba d'impulsió
CO-801	Compressor

Dibuixat:	ADIPSA	
DESCRIPCIÓ:	PLANOL D'ENGINYERIA ÀREA DE TRACTAMENT DE GASOS	
Planol d'enginyeria nº:	10/11	
Data Projecte: JUNY 2008	Format: DIN A1	Escala: S/E

Nom: ADIPSA

DIPSA

Planta de producció d'àcid adípic

DIAGRAMA D'ENGINYERIA
AREA 800
P&ID 800

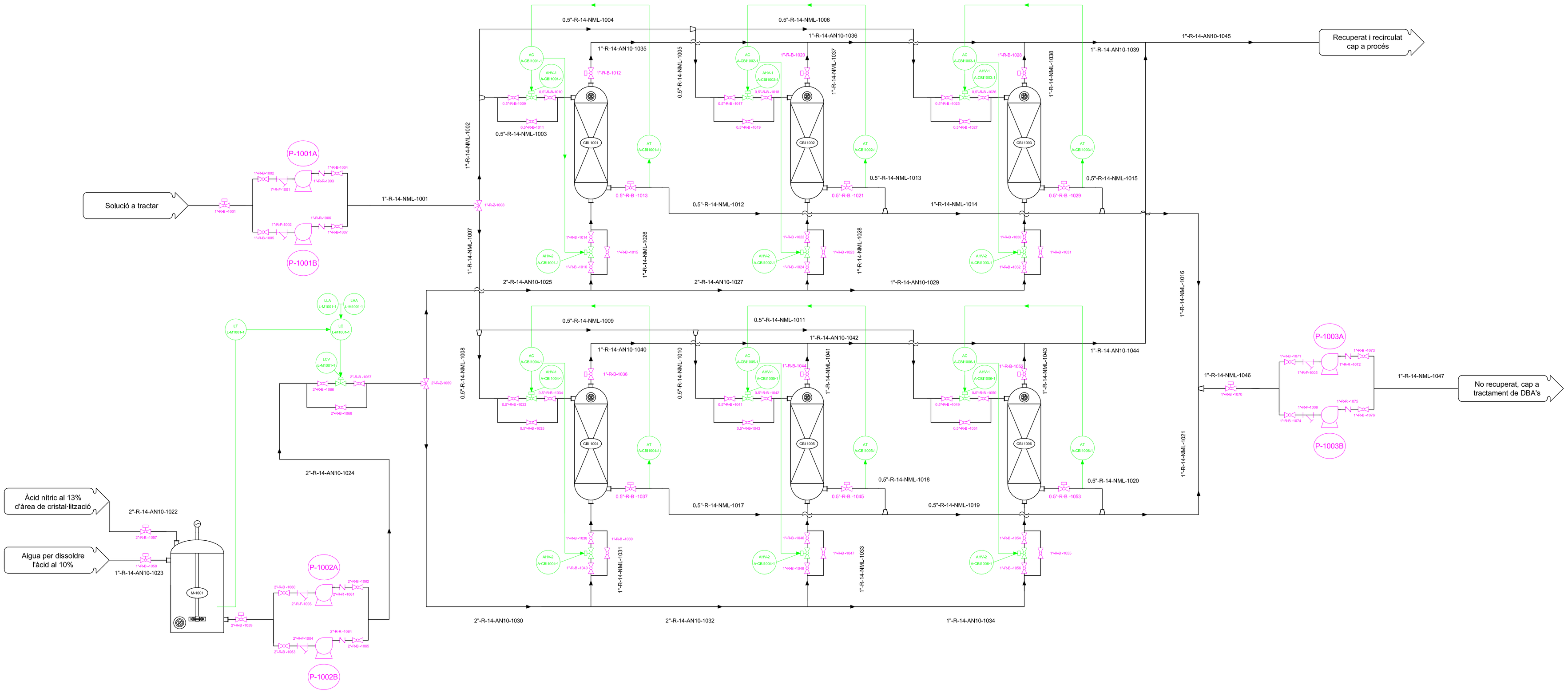

EQUIPS:

T-101/ T-112: Tanc d'emmagatzematge d'àcid nítric.
P-101A/B: Bomba d'impulsió d'àcid nítric cap a A-300.
P-102A/B: Bomba d'impulsió d'àcid nítric cap a A-1000.
T-114: Tanc pulmó Ca(OH)2 per rentar l'àcid nítric.
C-101: Scrubber per rentar l'àcid nítric.
P-103: Bomba d'impulsió de Ca(OH)2.
P-104A/B: Bomba d'impulsió cap a tractament de líquids.
V-101: Ventilador per portar l'àcid nítric a la columna d'absorció.

Dibuixat:	ADIPSA	Nom: ADIPSA	Planta de producció d'àcid adípic
DESCRIPCIÓ:	PLANOL D'ENGINYERIA ÀREA DE RECUPERACIÓ CATALITZADORS		
Planol d'enginyeria nº: 11/11		DIAGRAMA D'ENGINYERIA AREA 1000 P&ID 1000	
Data Projecte: JUNY 2008	Format: DIN A1	Escala: S/E	

10.3. Plànols d’implantació

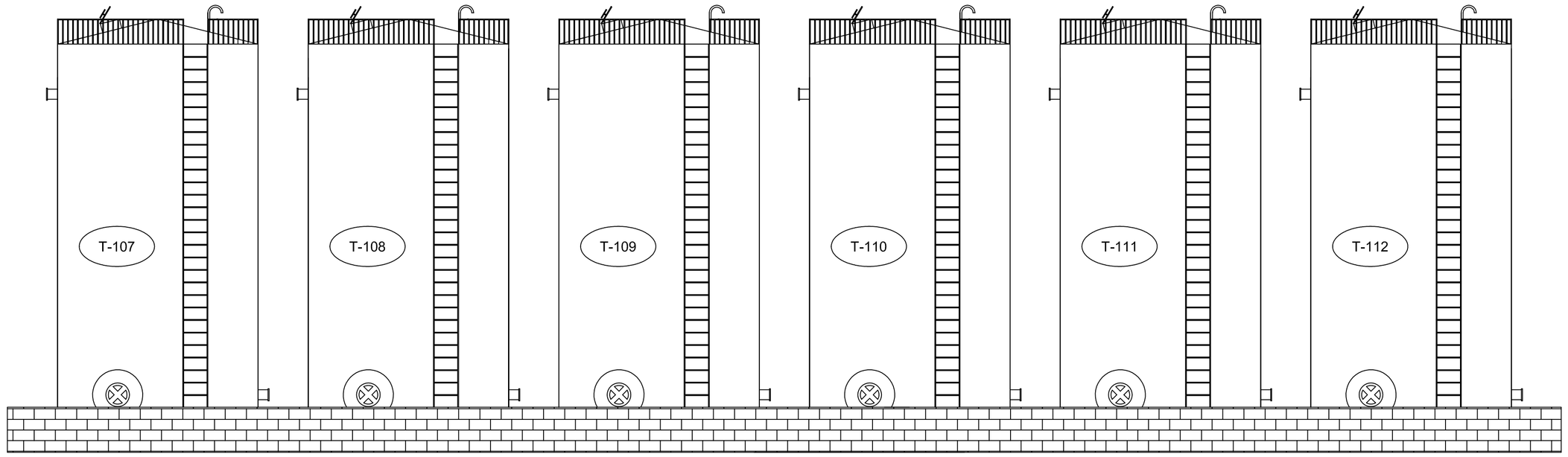

ALÇAT

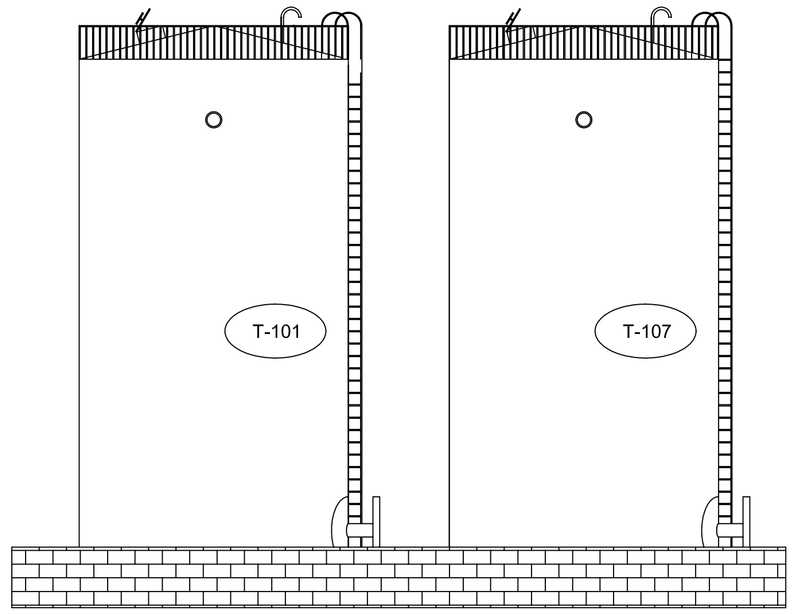

PERFIL

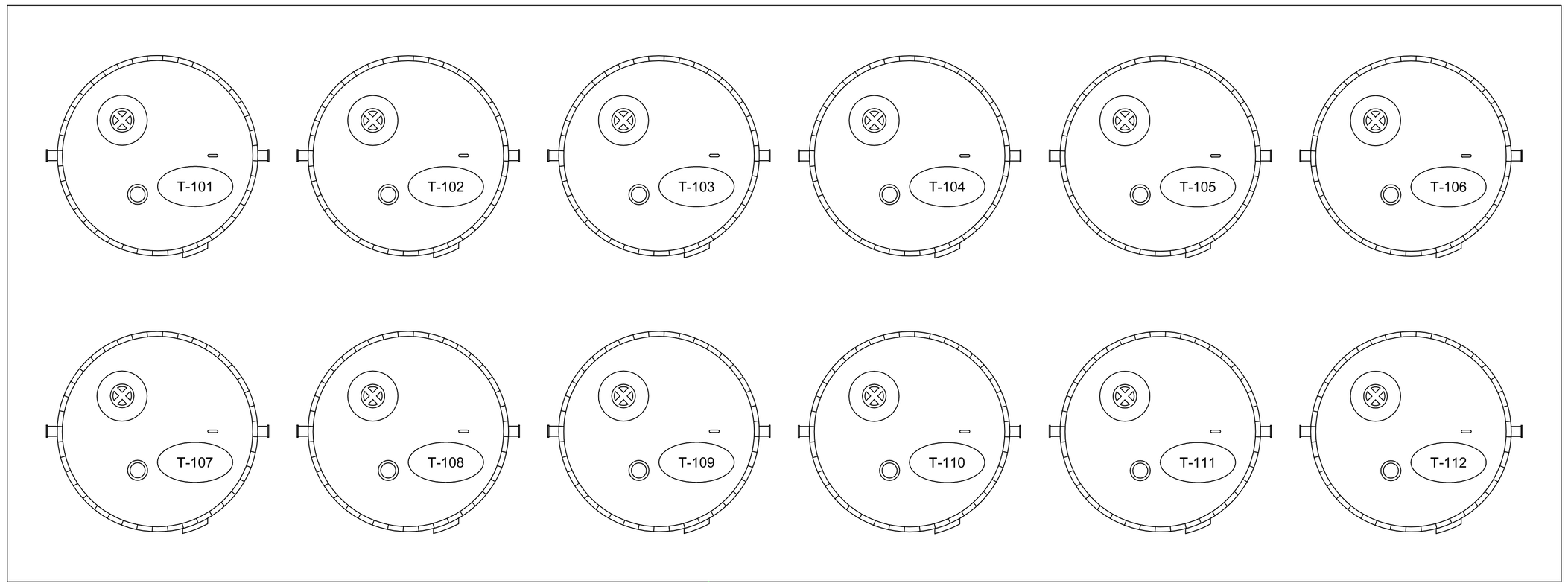

PLANTA

Dibuixat:	ADIPSA		
DESCRIPCIÓ:	PLANOL D'IMPLANTACIÓ TANCS D'ÀCID NÍTRIC		
Planol d'implantació nº: 1/8			
Data Projecte: JUNY 2008	Format: DIN A1	Escala: 1:67	

Nom: ADIPSA

Planta de producció d'àcid adípic

DIAGRAMA D'IMPLANTACIÓ TANCS D'ÀCID NÍTRIC

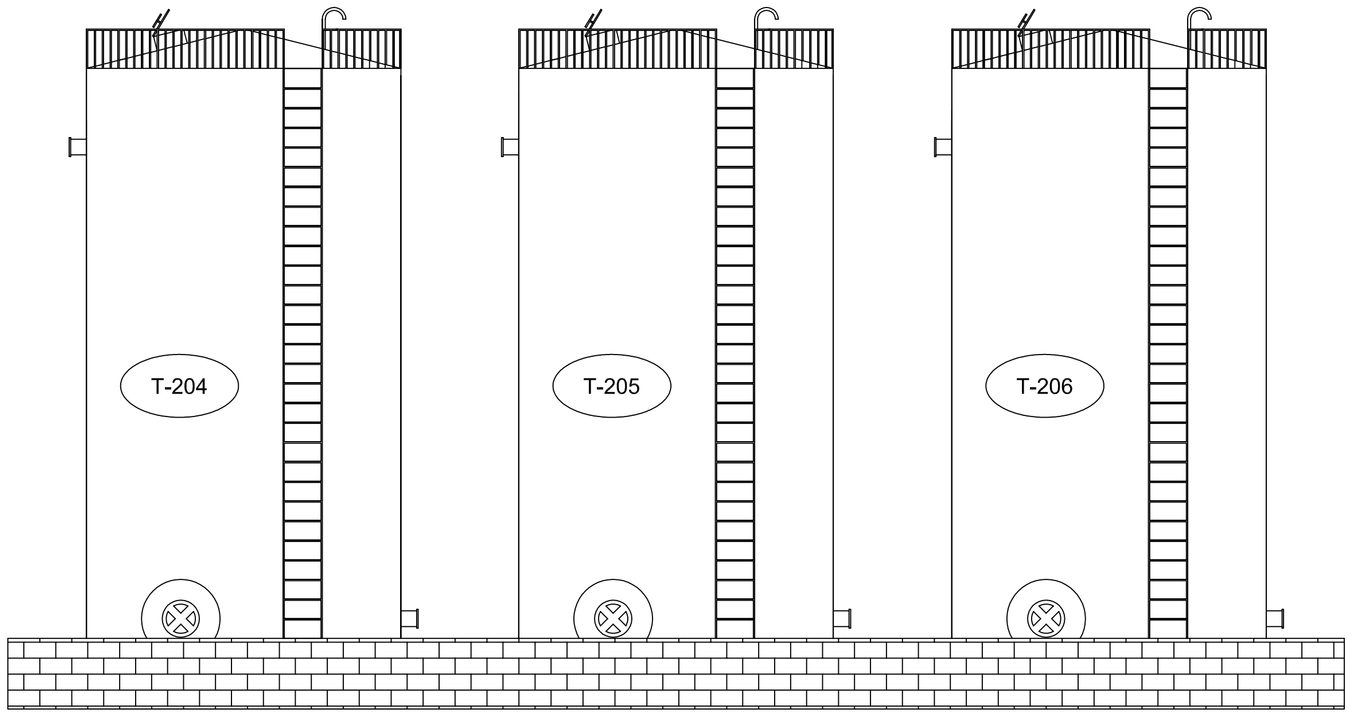

ALÇAT

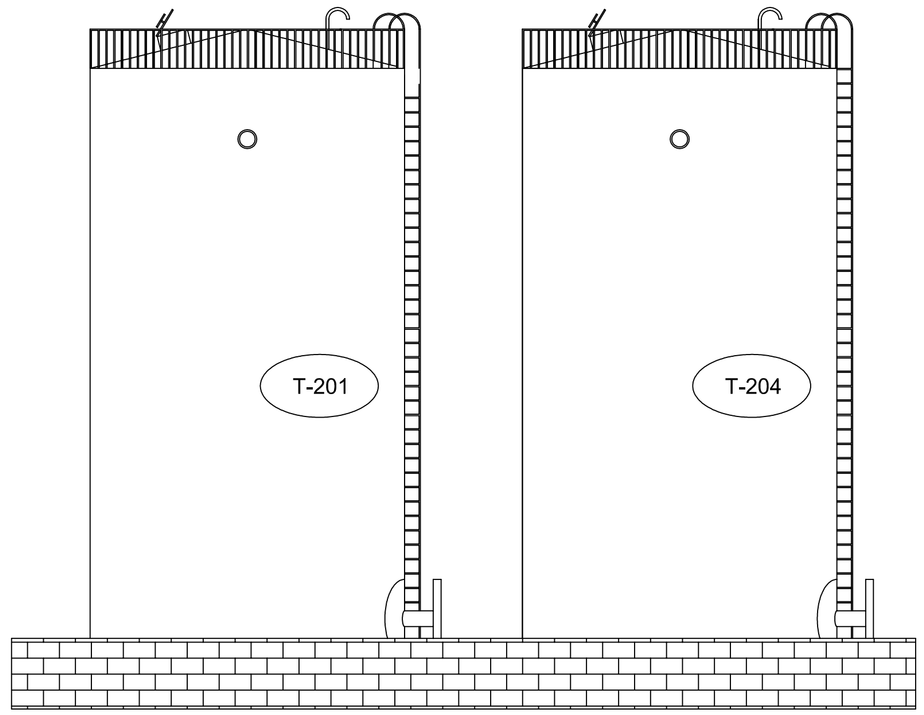

PERFIL

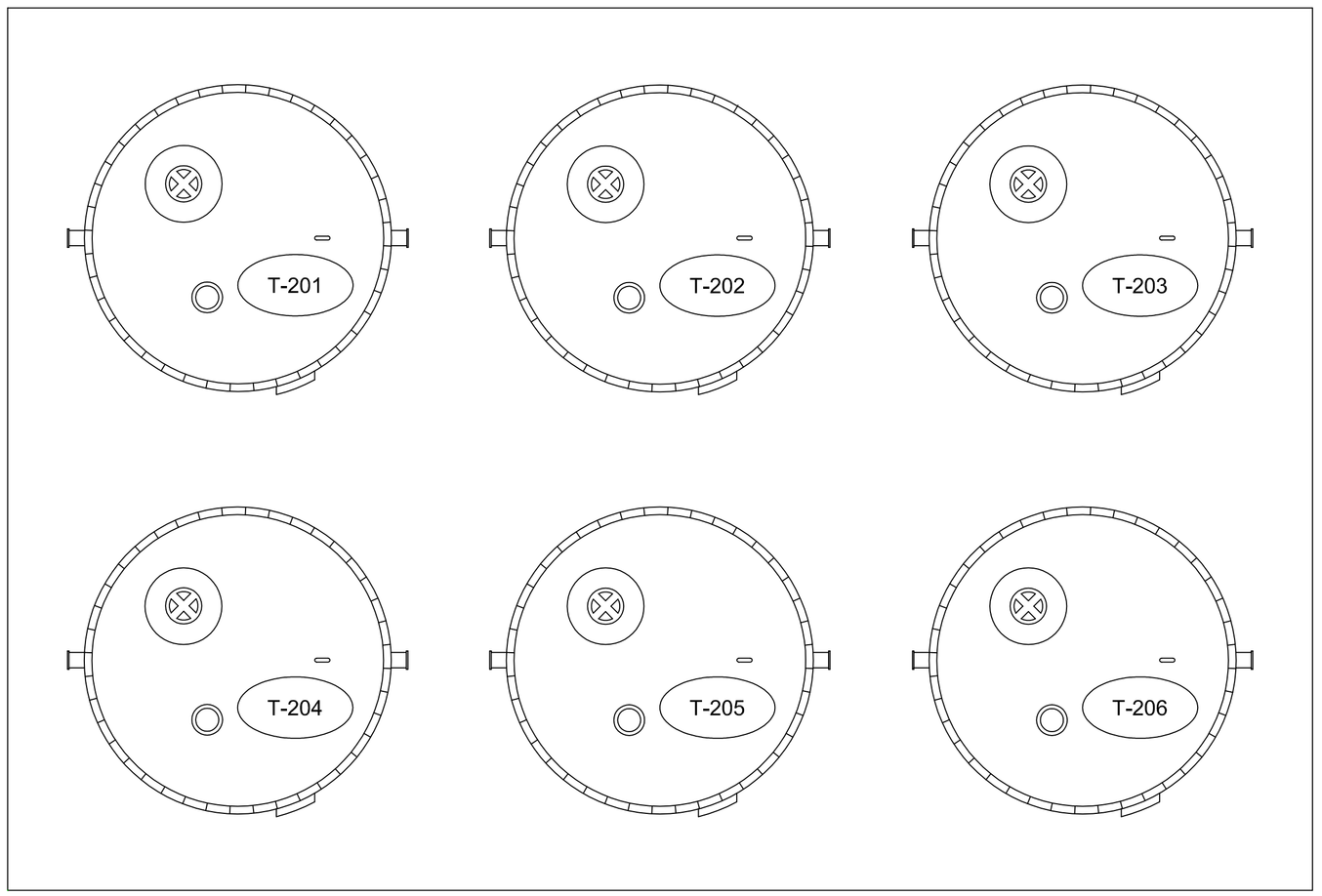

PLANTA

Dibuixat:	ADIPSA		
DESCRIPCIÓ:	PLANOL D'IMPLANTACIÓ TANCS DE CICLOHEXANOL		
Planol d'implantació nº: 2/8			
Data Projecte: JUNY 2008	Format: DIN A1	Escala: 1:56	

Nom: ADIPSA

DIPSA

Planta de producció d'àcid adípic

DIAGRAMA D'IMPLANTACIÓ TANCS DE CICLOHEXANOL

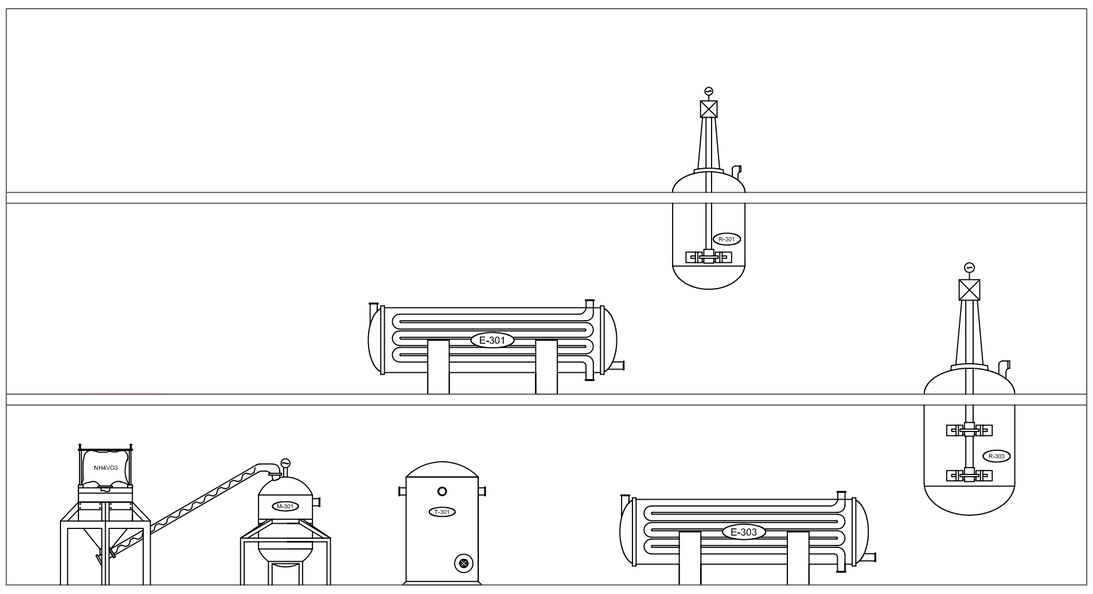

Alçat

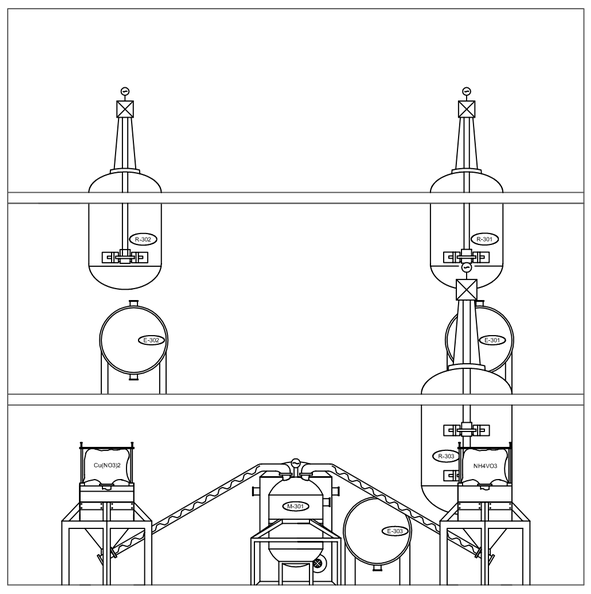

Perfil

Tercera Planta

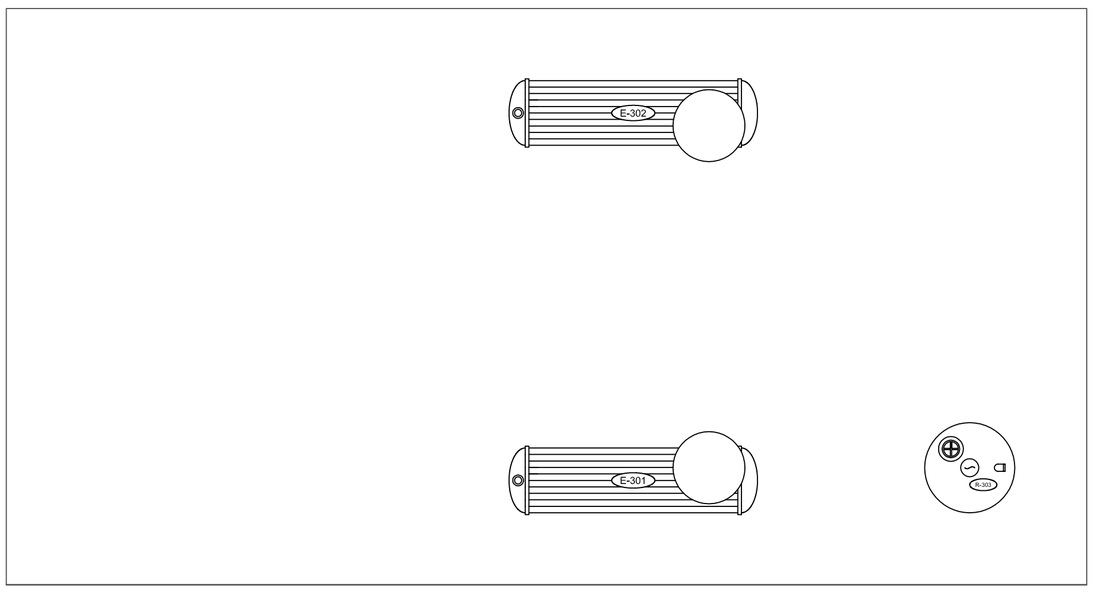

Segona Planta

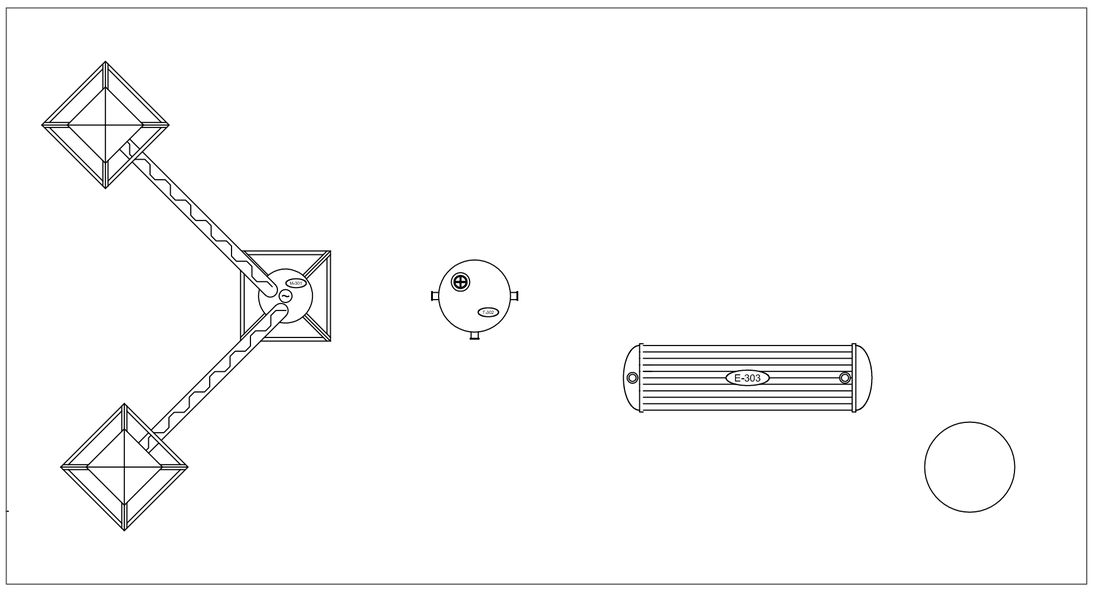

Primera Planta

Dibuixat:	ADIPSA	Nom: ADIPSA	Planta de producció d'àcid adípic
DESCRIPCIÓ:	PLANOL D'IMPLANTACIÓ ÀREA DE REACCIÓ		
Planol d'implantació nº: 3/8		DIAGRAMA D'IMPLANTACIÓ AREA DE REACCIÓ	
Data Projecte: JUNY 2008	Format: DIN A1	Escala: 1:123	

ALÇAT

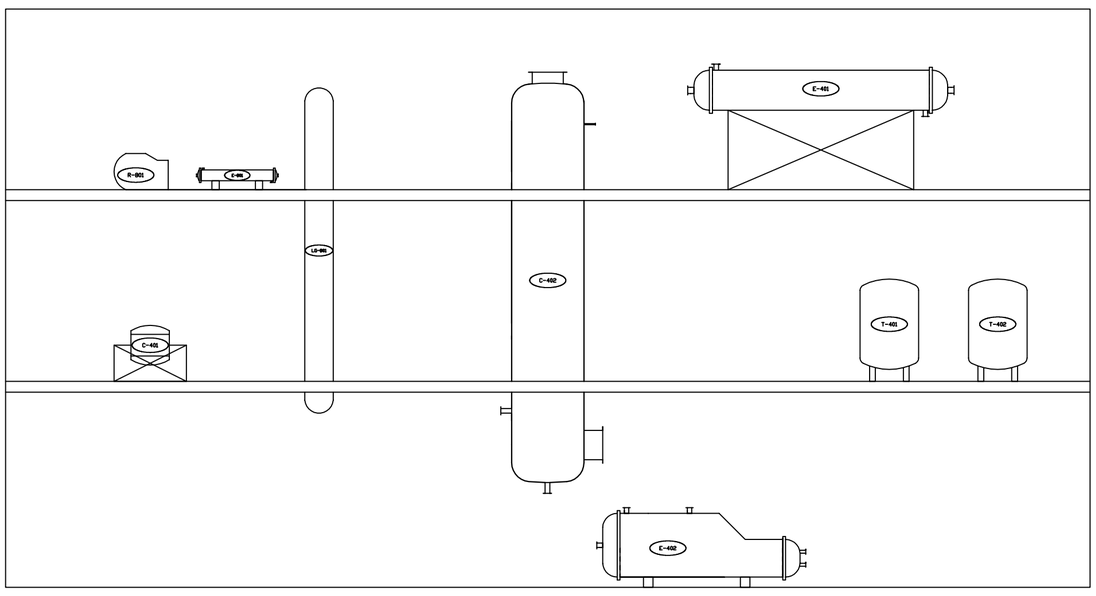

PERFIL

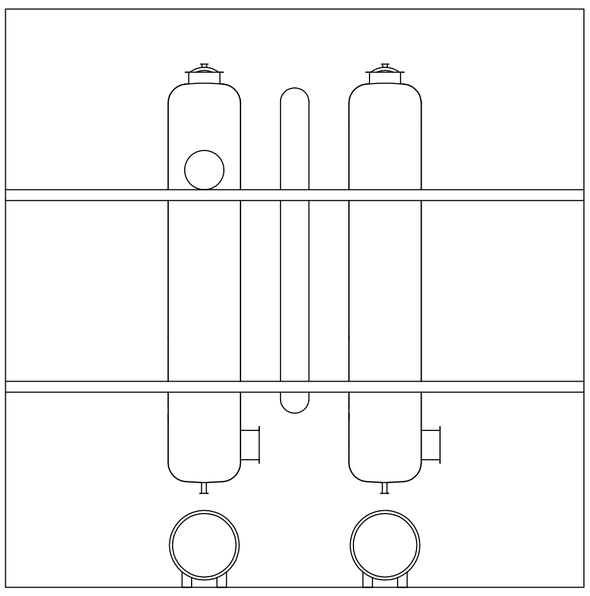

3era PLANTA

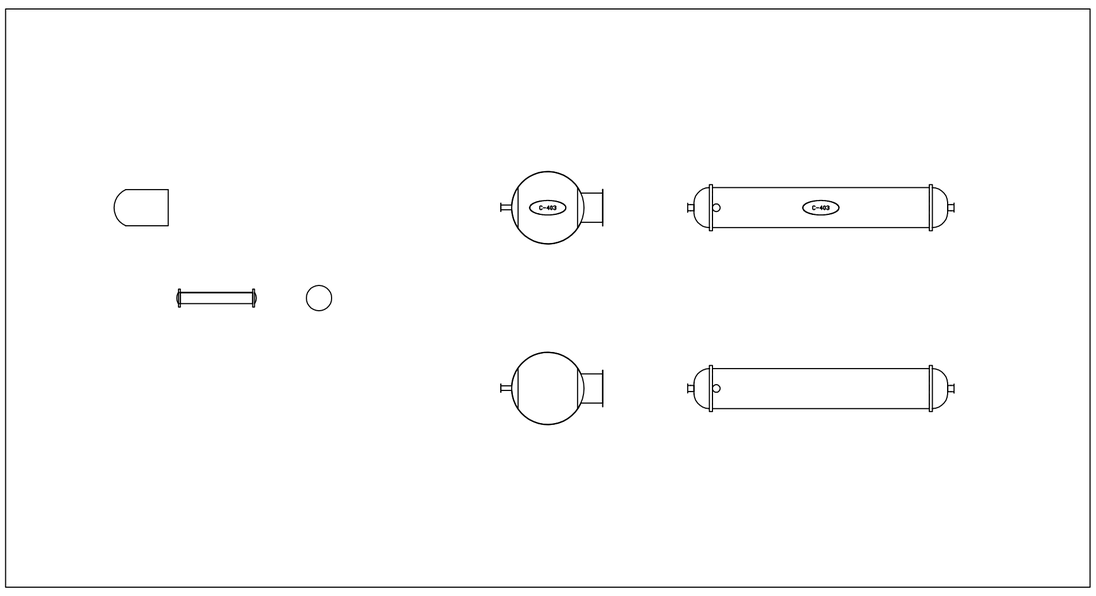

2ona PLANTA

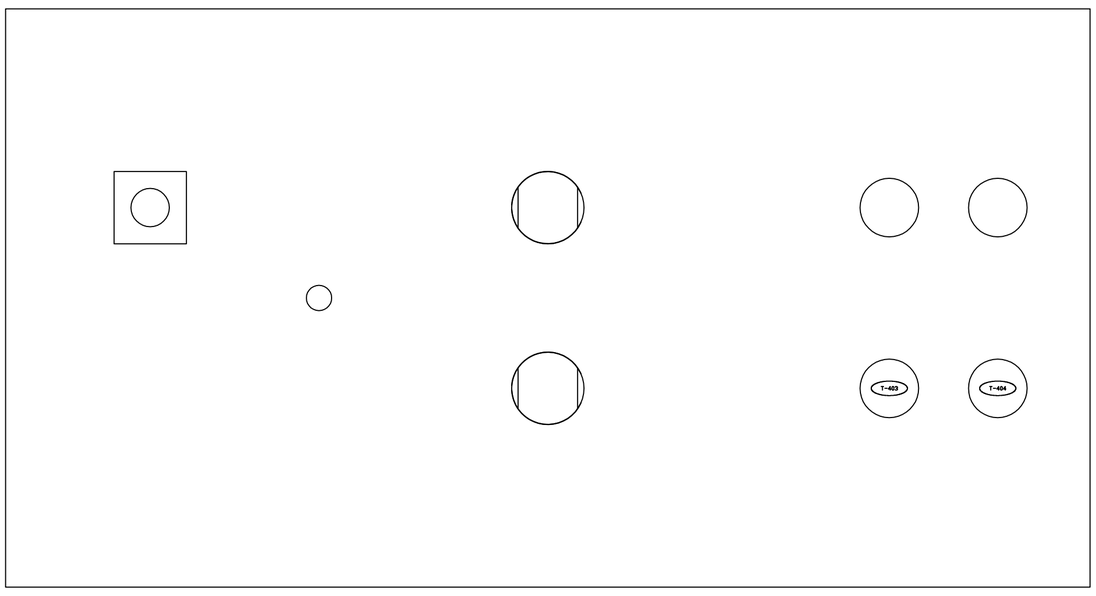

1era PLANTA

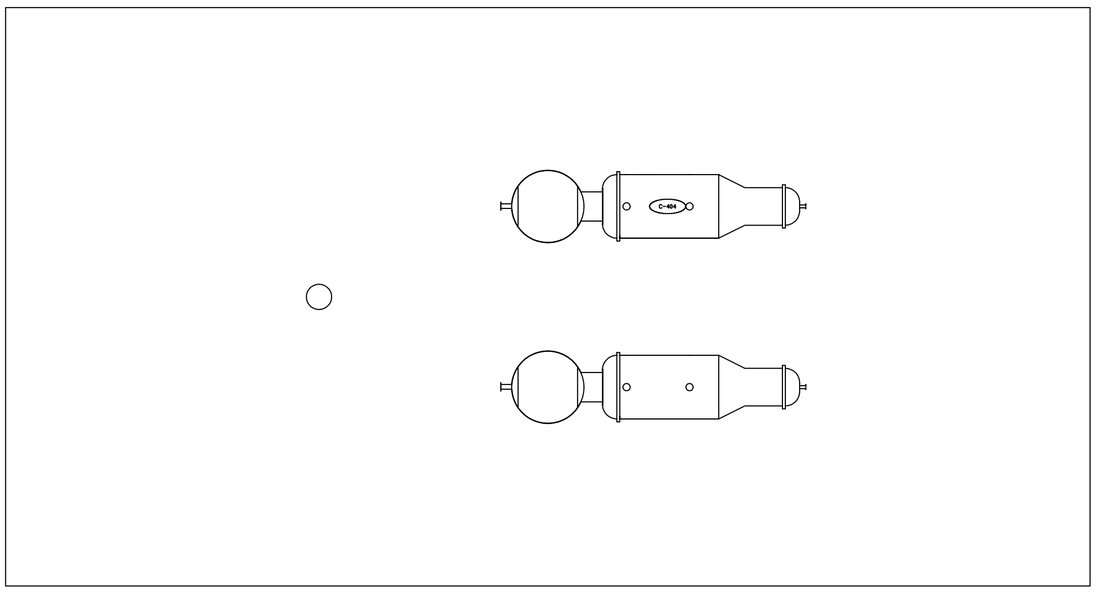

Dibuixat:	ADIPSA		
DESCRIPCIÓ:	PLANOL D'IMPLANTACIÓ ÀREA DE TRACTAMENT DE GASOS I PURIFICACIÓ		
Planol d'implantació nº: 4/8			
Data Projecte: JUNY 2008	Format: DIN A1	Escala: 1:123	

Nom: ADIPSA

DIPSA

Planta de producció d'àcid adípic

DIAGRAMA D'IMPLANTACIÓ AREA DE TRACTAMENT DE GASOS I PURIFICACIÓ

ALÇAT

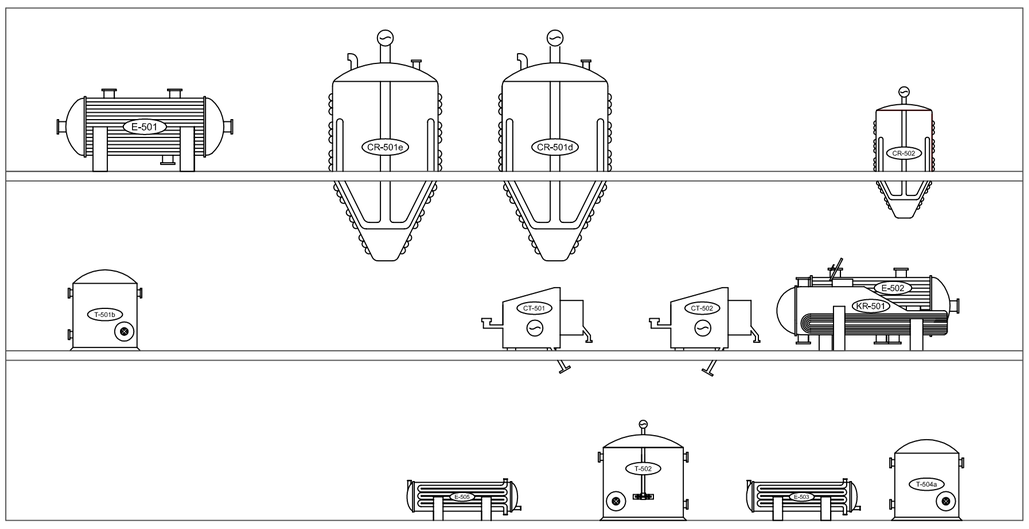

PERFIL

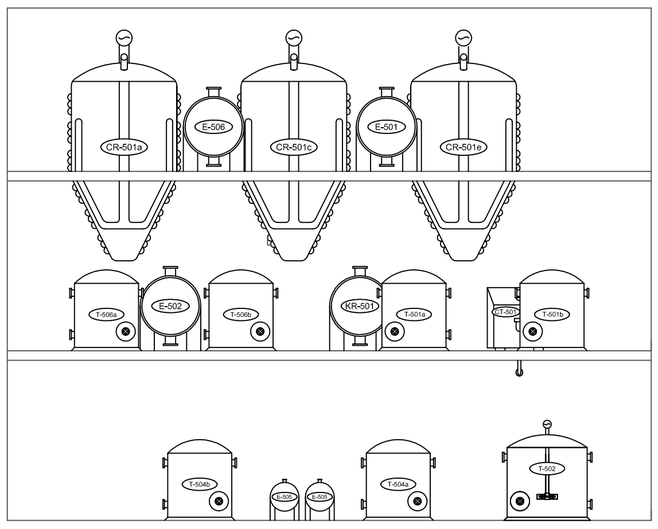

3era PLANTA

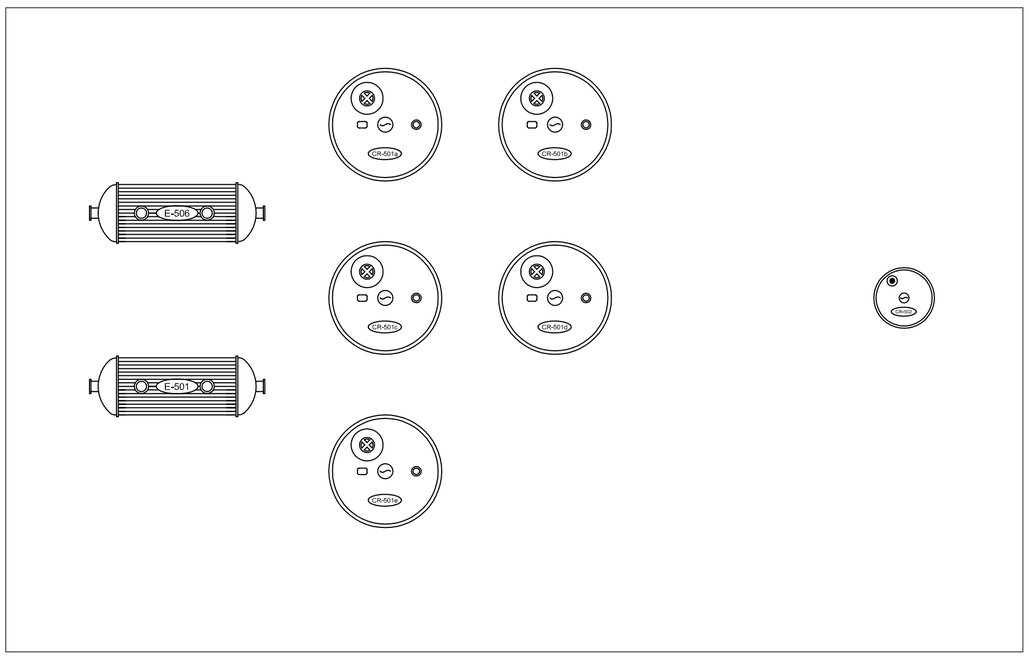

2ona PLANTA

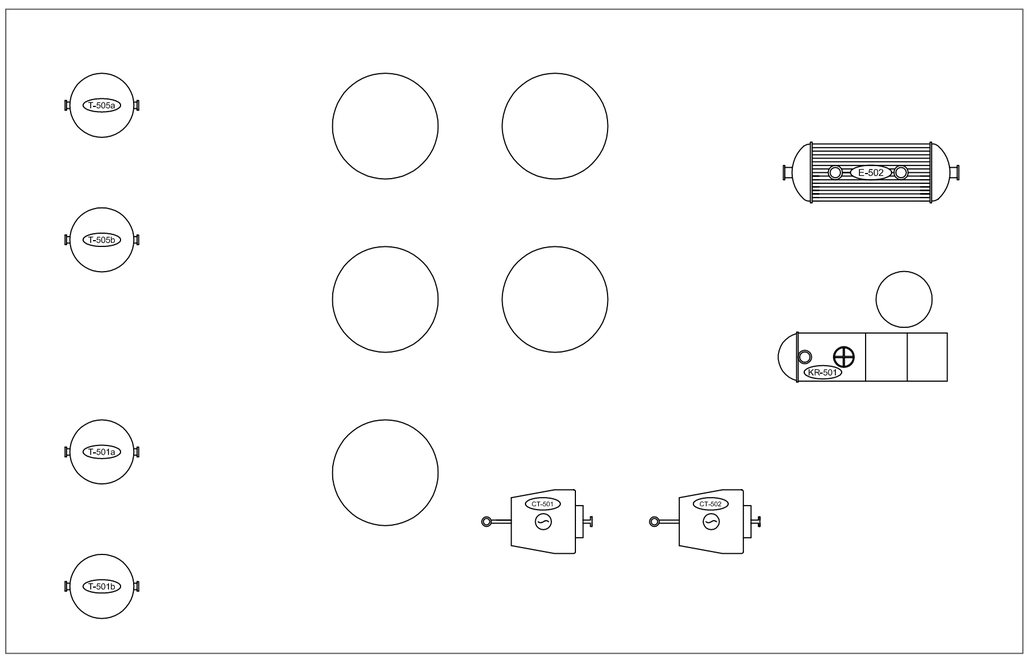

1era PLANTA

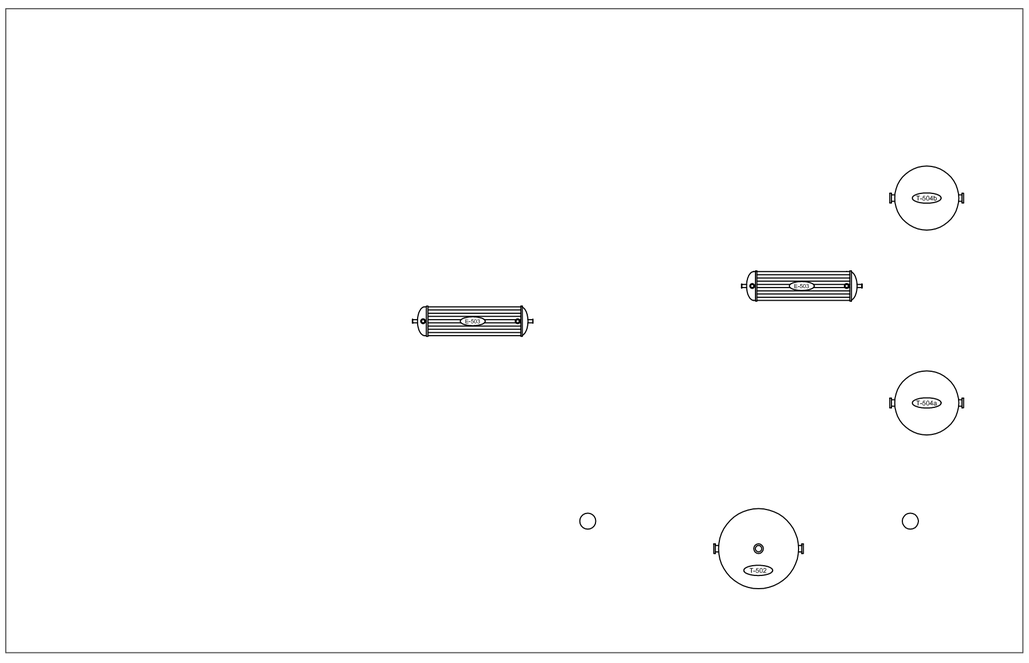

Dibuixat:	ADIPSA		
DESCRIPCIÓ:	PLANOL D'IMPLANTACIÓ ÀREA DE SEPARACIÓ		
Planol d'implantació nº: 5/8			
Data Projecte: JUNY 2008	Format: DIN A1	Escala: 1:139	

Nom: ADIPSA

DIPSA

Planta de producció d'àcid adípic

DIAGRAMA D'IMPLANTACIÓ ÀREA DE SEPARACIÓ

ALÇAT

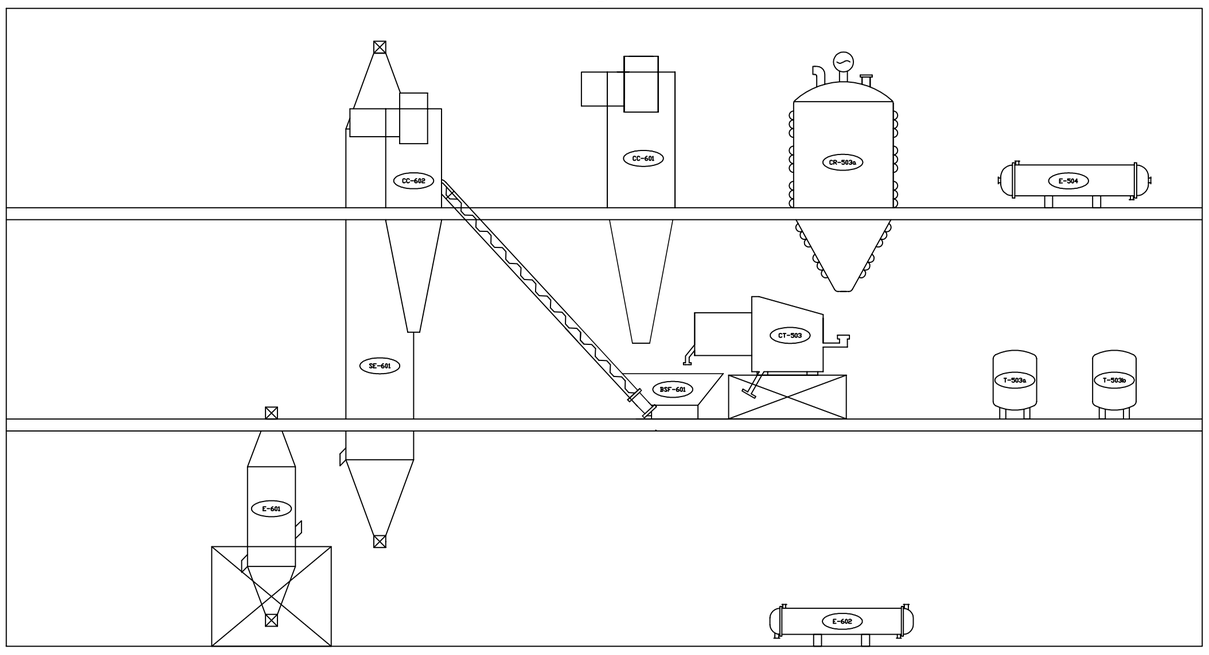

PERFIL

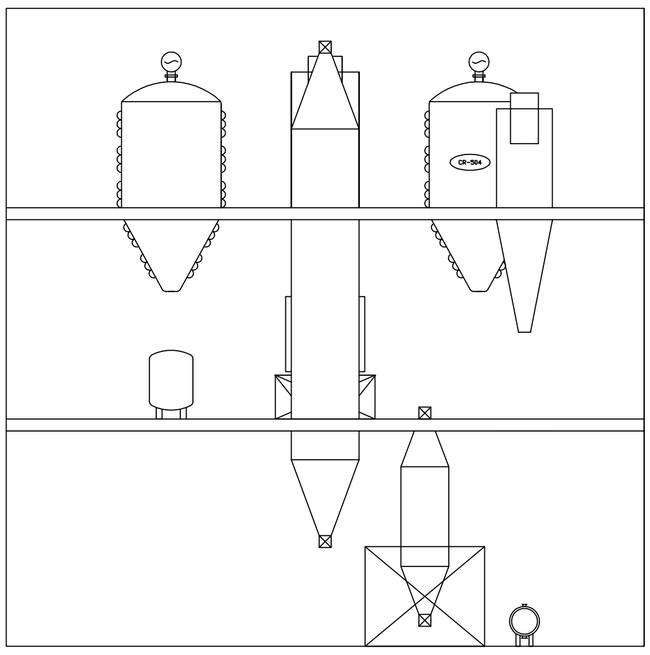

3era PLANTA

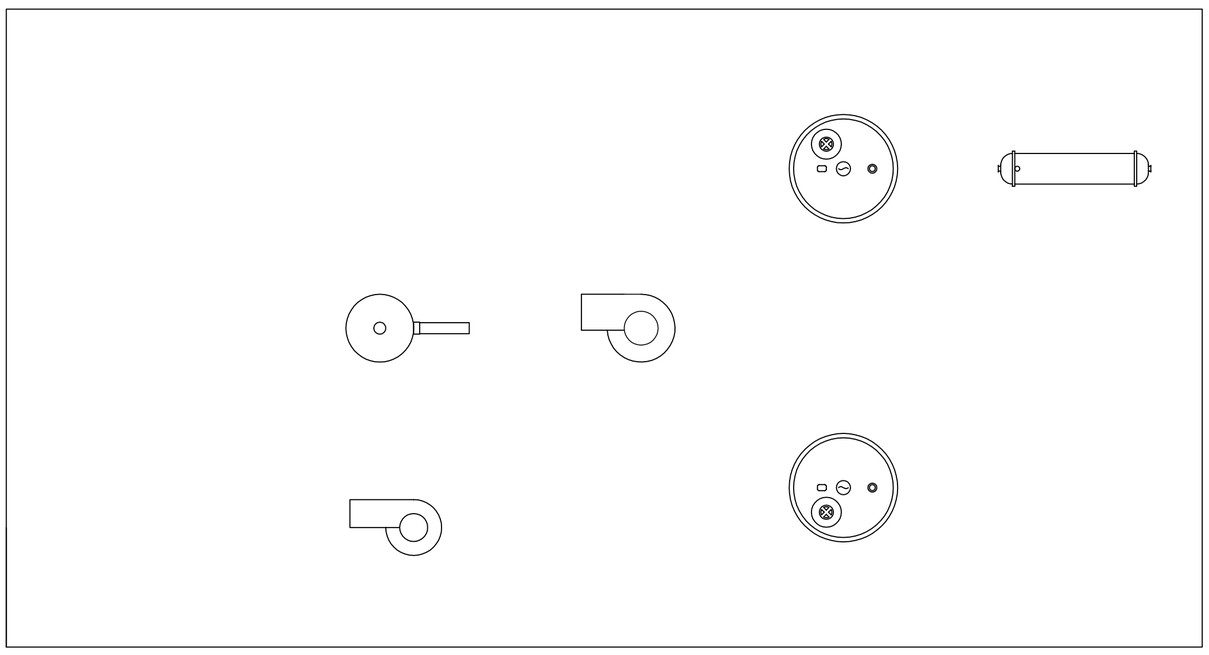

2ona PLANTA

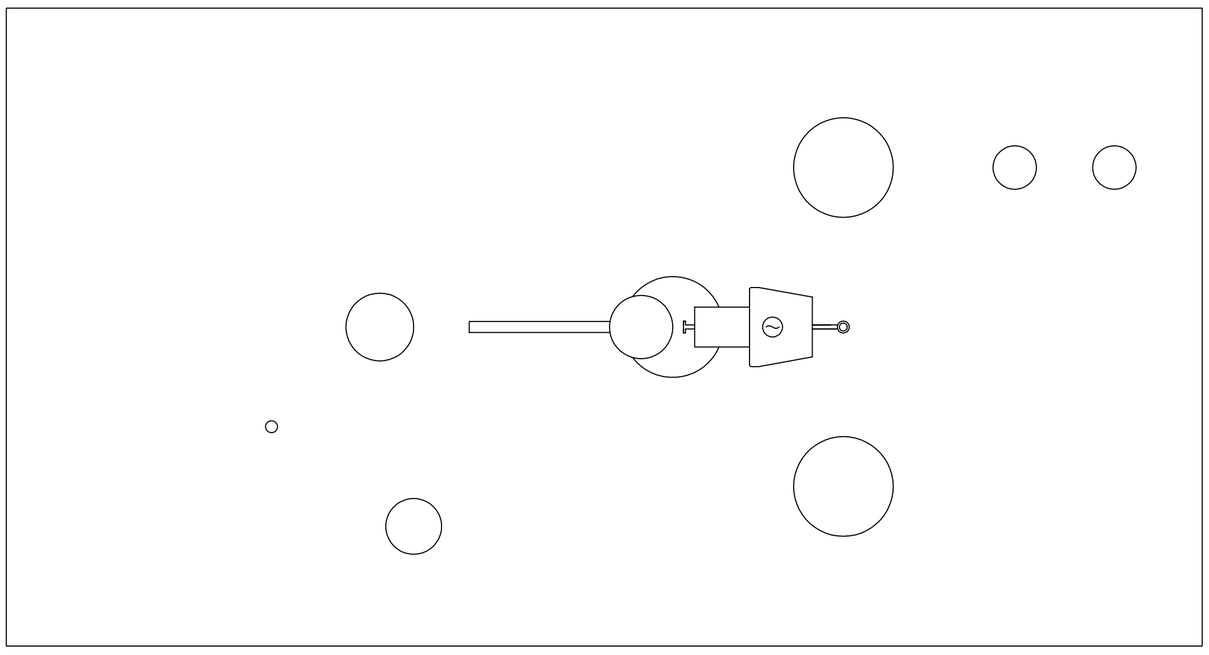

1era PLANTA

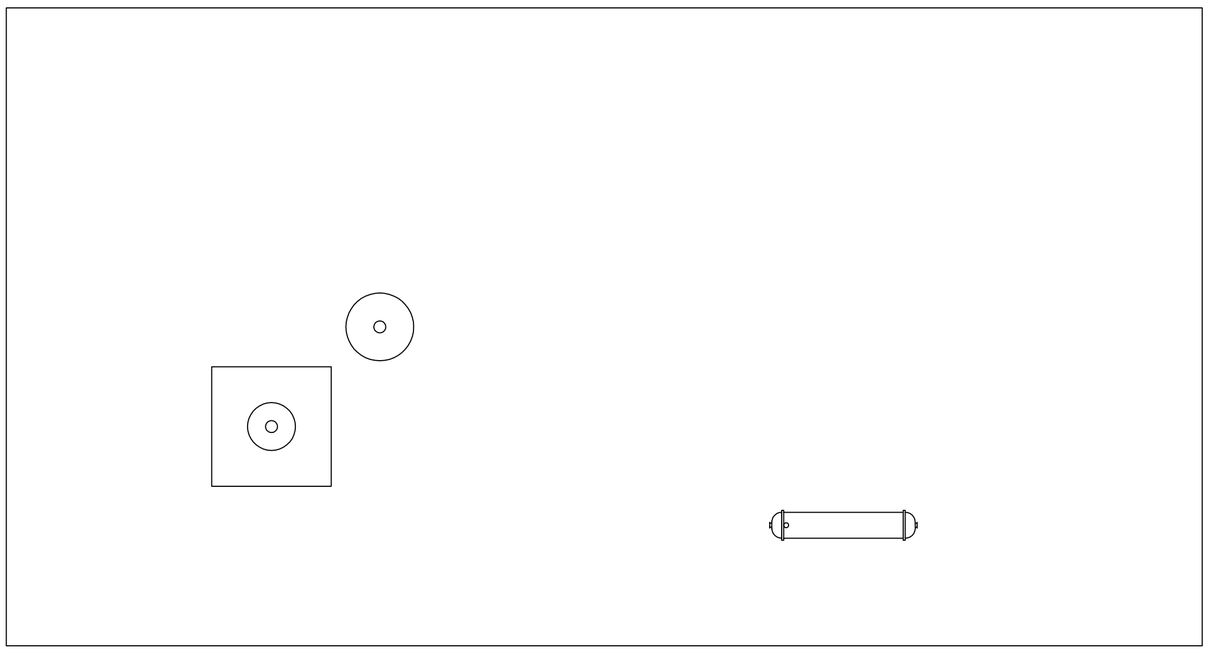

Dibuixat:	ADIPSA		
DESCRIPCIÓ:	PLANOL D'IMPLANTACIÓ ÀREA D'ACABAT		
Planol d'implantació nº: 6/8			
Data Projecte: JUNY 2008	Format: DIN A1	Escala: 1:110	

Nom: ADIPSA

Planta de producció d'àcid adípic

DIAGRAMA D'IMPLANTACIÓ AREA D'ACABAT

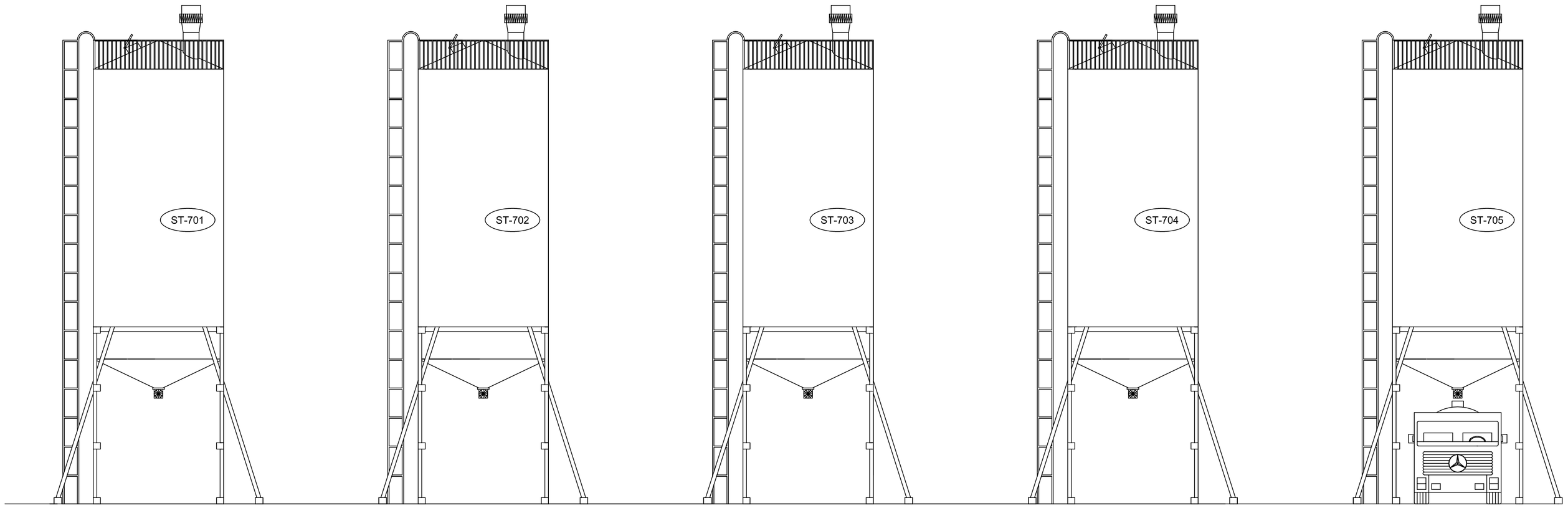

ALÇAT

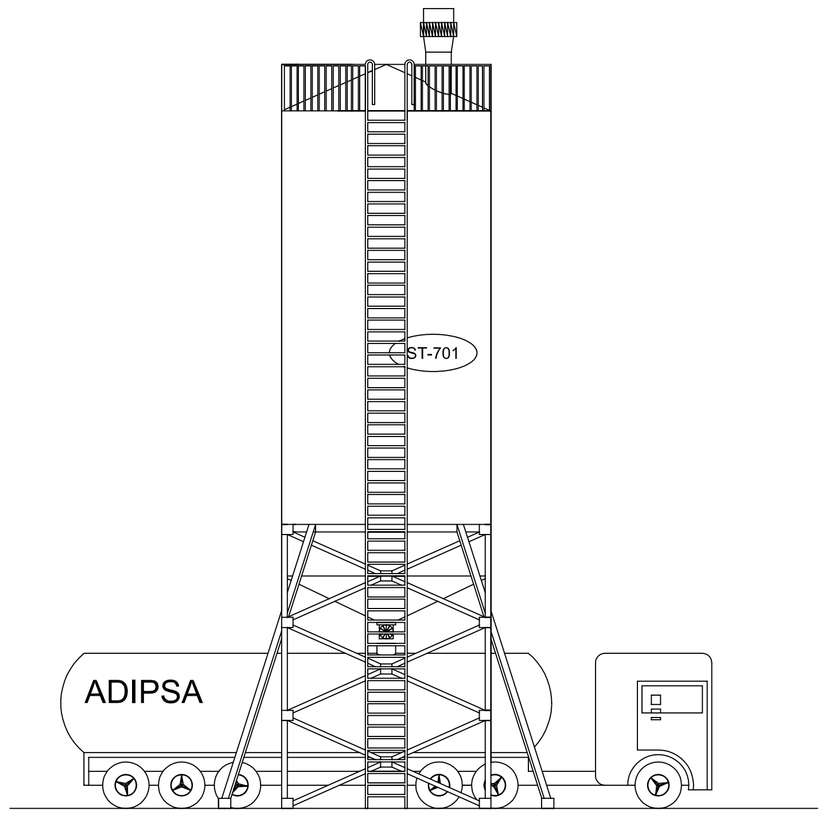

PERFIL

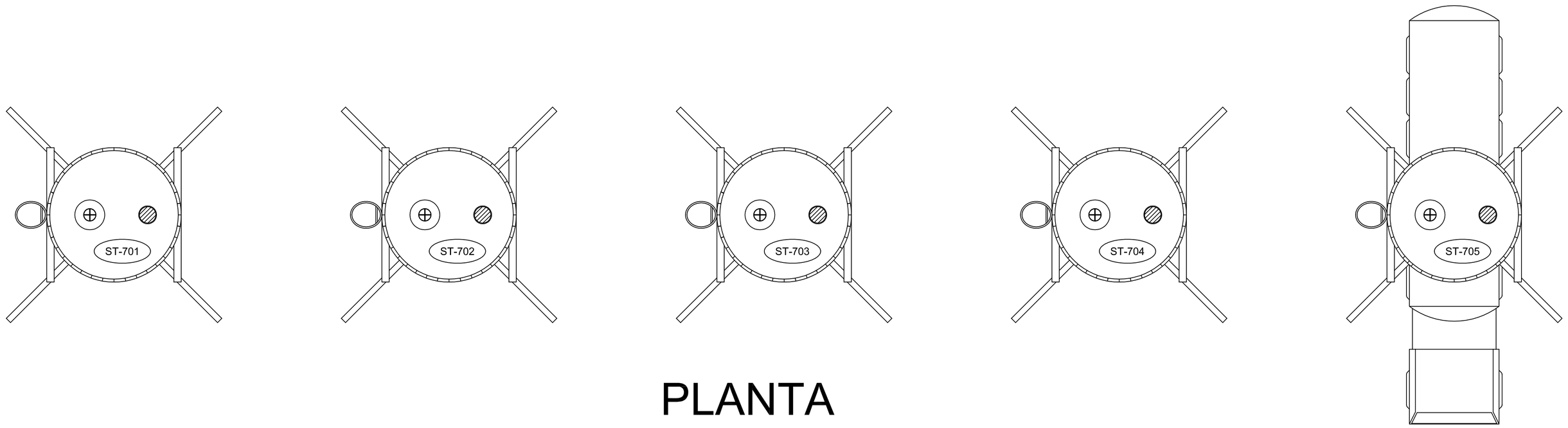

PLANTA

Dibuixat:	ADIPSA		
DESCRIPCIÓ:	PLANOL D'IMPLANTACIÓ TANCS D'EMMAGATZEMATGE D'ÀCID ADÍPIC		
Planol d'implantació nº:	7/8		
Data Projecte: JUNY 2008	Format: DIN A1	Escala: 1:95	

Nom: ADIPSA

Planta de producció d'àcid adípic

DIAGRAMA D'IMPLANTACIÓ TANCS D'EMMAGATZEMATGE D'ÀCID ADÍPIC

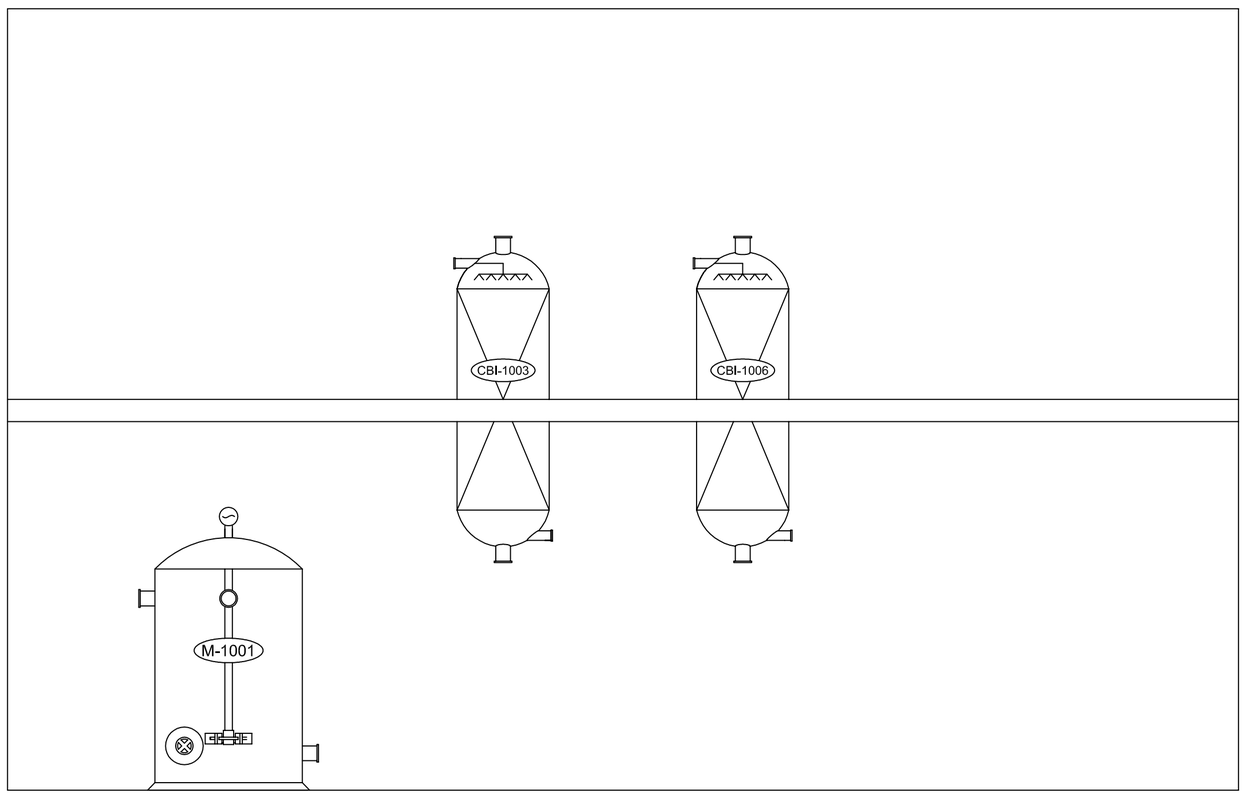

ALÇAT

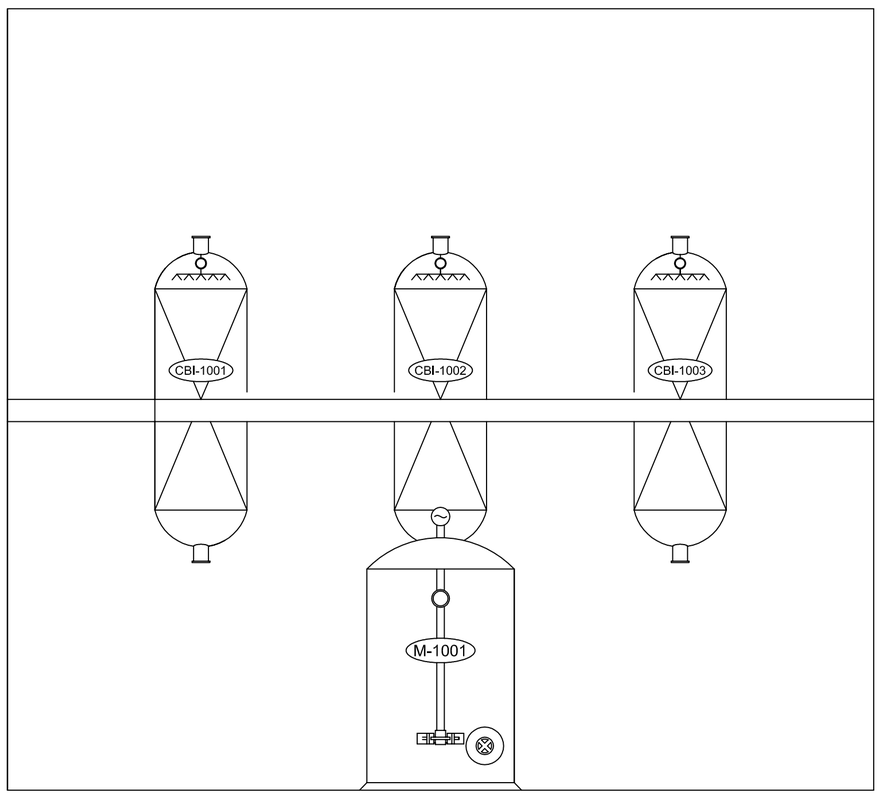

PERFIL

SEGONA PLANTA

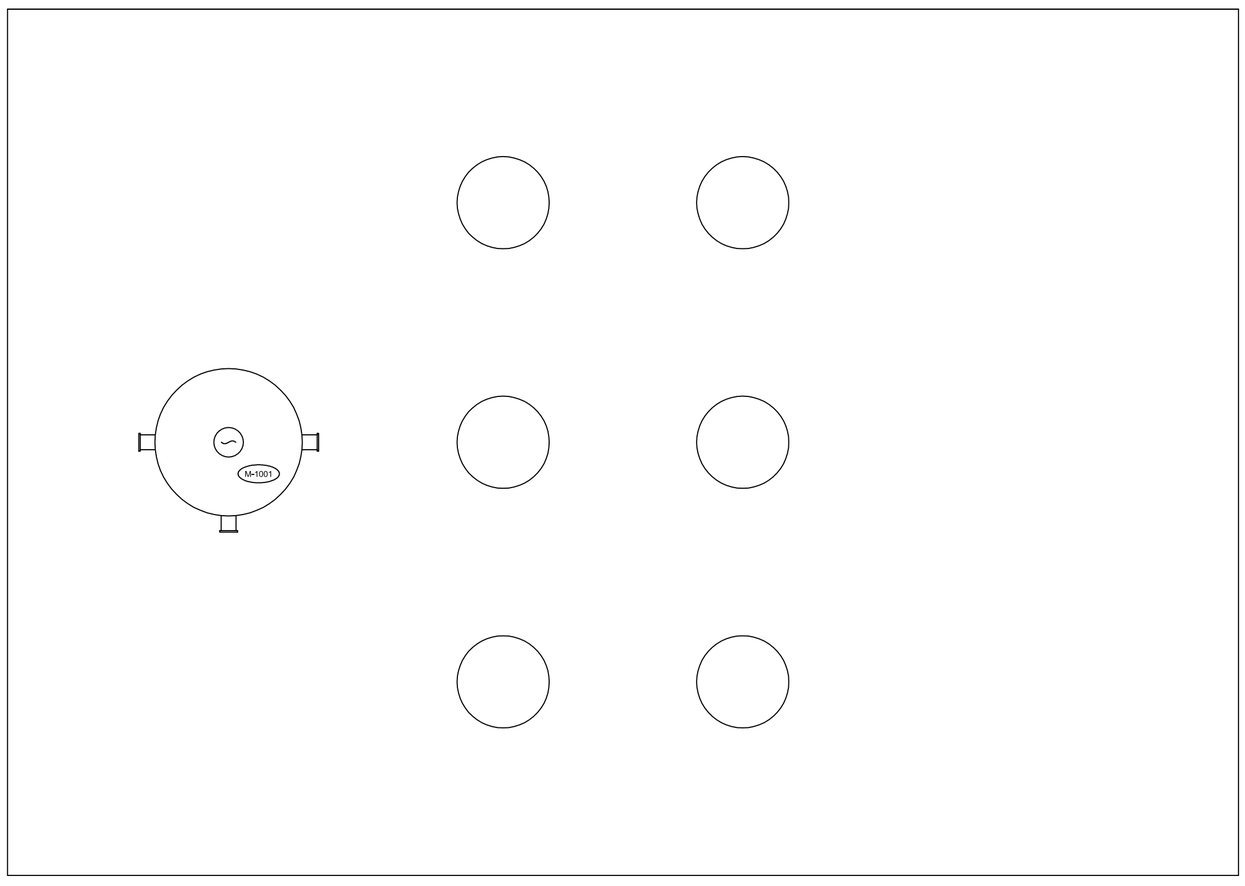

PRIMERA PLANTA

Dibuixat:	ADIPSA		
DESCRIPCIÓ:	PLANOL D'IMPLANTACIÓ ÀREA DE RECUPERACIÓ CATALITZADOR		
Planol d'implantació nº: 8/8			
Data Projecte: JUNY 2008	Format: DIN A1	Escala: 1:61	

Nom: ADIPSA

Planta de producció d'àcid adípic

DIAGRAMA D'IMPLANTACIÓ
AREA DE RECUPERACIÓ
CATALITZADOR