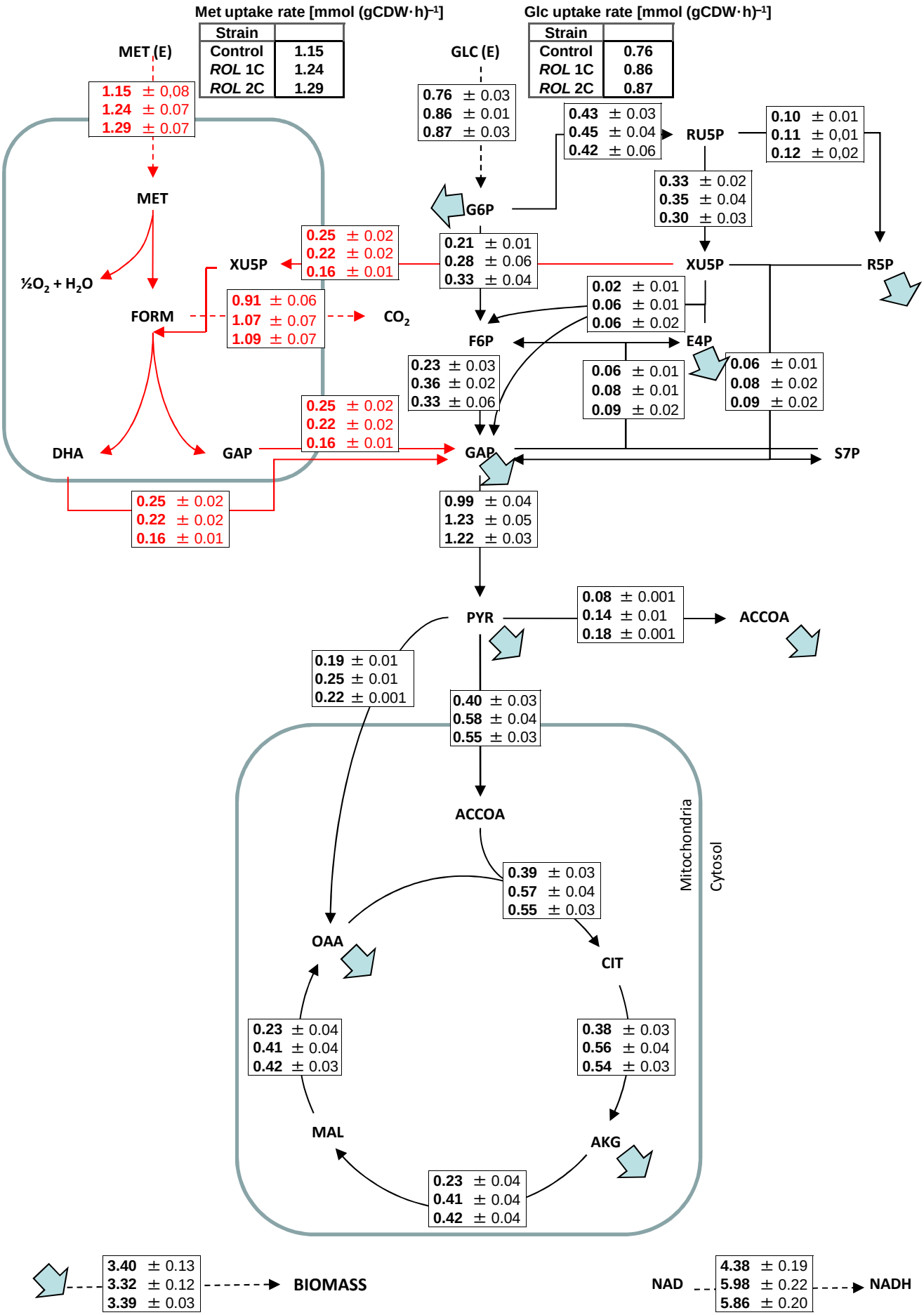
Met uptake rate [mmol (gCDW·h)-1]
Strain
Control 1.15
ROL 1C 1.24
ROL 2C 1.29
Glc uptake rate [mmol (gCDW·h)-1]
Strain
Control 0.76
ROL 1C 0.86
ROL 2C 0.87
MET (E)
1.15 ± 0,08
1.24 ± 0.07
1.29 ± 0.07
MET
½O2 + H2O
FORM
DHA
GAP
0.91 ± 0.06
1.07 ± 0.07
1.09 ± 0.07
CO2
XU5P
0.25 ± 0.02
0.22 ± 0.02
0.16 ± 0.01
0.25 ± 0.02
0.22 ± 0.02
0.16 ± 0.01
0.25 ± 0.02
0.22 ± 0.02
0.16 ± 0.01
GLC (E)
0.76 ± 0.03
0.86 ± 0.01
0.87 ± 0.03
G6P
0.21 ± 0.01
0.28 ± 0.06
0.33 ± 0.04
0.43 ± 0.03
0.45 ± 0.04
0.42 ± 0.06
RU5P
0.10 ± 0.01
0.11 ± 0,01
0.12 ± 0,02
0.33 ± 0.02
0.35 ± 0.04
0.30 ± 0.03
XU5P
R5P
0.02 ± 0.01
0.06 ± 0.01
0.06 ± 0.02
F6P
E4P
0.23 ± 0.03
0.36 ± 0.02
0.33 ± 0.06
0.06 ± 0.01
0.08 ± 0.01
0.09 ± 0.02
0.06 ± 0.01
0.08 ± 0.02
0.09 ± 0.02
GAP
S7P
0.99 ± 0.04
1.23 ± 0.05
1.22 ± 0.03
PYR
0.08 ± 0.001
0.14 ± 0.01
0.18 ± 0.001
ACCOA
0.19 ± 0.01
0.25 ± 0.01
0.22 ± 0.001
0.40 ± 0.03
0.58 ± 0.04
0.55 ± 0.03
ACCOA
Mitochondria
Cytosol
0.39 ± 0.03
0.57 ± 0.04
0.55 ± 0.03
OAA
CIT
0.23 ± 0.04
0.41 ± 0.04
0.42 ± 0.03
0.38 ± 0.03
0.56 ± 0.04
0.54 ± 0.03
MAL
AKG
0.23 ± 0.04
0.41 ± 0.04
0.42 ± 0.04
3.40 ± 0.13
3.32 ± 0.12
3.39 ± 0.03
BIOMASS
NAD
4.38 ± 0.19
5.98 ± 0.22
5.86 ± 0.20
NADH