FORMICS
INDUSTRIAL CHEMICAL
FORMALDEHIDO DE CALIDAD

PLANTA DE PRODUCCIÓN DE FORMALDEHÍDO

LUIS M. APARICIO SÁNCHEZ
ALEJANDRO JUÁREZ SÁNCHEZ
MASOUMEH HONARKAR ASHNA
MANEL NÁJERA ROCABAYERA
EDUARD MARTÍ CARDONER
DAVID A. SARRIA VALDIVIA

TUTOR : JOSEP A. TORÀ SUAREZ

JUNIO 2026

UAB
Universitat Autònoma de Barcelona

CC BY NC ND

FORMICS
INDUSTRIAL CHEMICAL
FORMALDEHIDO DE CALIDAD

PLANTA DE PRODUCCIÓN DE FORMALDEHÍDO

CAPÍTULO 10. PLANOS

UAB
Universitat Autònoma de Barcelona

CC BY NC ND

Tabla de contenido

Capítulo 10. Planos 5
10.1 Introducción 5
10.2 Leyenda y simbología 6
10.3 Diagrama de proceso 8
10.4 P&ID por Áreas 10
10.5 Diagramas de implementación 15

Capítulo 10. Planos

10.1 Introducción

En esta sección se agrupan los distintos planos que definen el proceso de producción de la planta Formics, el diagrama de proceso y los P&ID organizados por áreas. Estos documentos son fundamentales para comprender las corrientes de entrada de cada equipo, visualizar todos los componentes y los lazos de control que integran el proceso, localizar las válvulas mencionadas e identificar las conexiones de proceso y servicios auxiliares. Asimismo, se incluyen los diferentes planos de implementación.

10.2 Leyenda y simbología

En este apartado se muestra toda la simbología y los elementos que aparecen posteriormente en los P&ID y el diagrama de bloques.

EQUIPOS

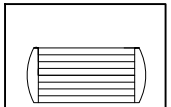
INTERCABIADOR

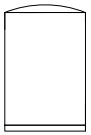
TANQUE REACTIVOS

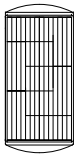
REACTOR

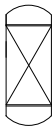
TORRE DE ABSORCIÓN

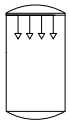
SCRUBBER

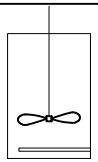
REACTOR BIOLÓGICO

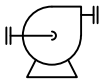
BOMBA


COMPRESOR

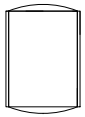
TANQUE PRODUCTOS

LINEAS	DESCRIPCIÓN
	LÍNEA DE PROCESO
	LÍNEA DE SEÑAL ELÉCTRICA
	LÍNEA DE SEÑAL PNEUMATICA
	LÍNEA DE AIRE COMPRIMIDO
	LÍNEA DE SERVICIO

INSTRUMENTACIÓN	
SIM	NOMBRE
	INSTRUMENTACIÓN DE CAMPO
	INSTRUMENTACIÓN EN SALA DE CONTROL
	INSTRUMENTACIÓN EN ZONA AISLADA

FORMICS
INDUSTRIAL CHEMICAL
FORMALDEHIDO DE CALIDAD

SIMBOLOGIA

Proyecto: Planta de producción de formol

Ubicación: Polígono industrial Satèllits, Tarragona

Plano detalle

Diseño	Departamento técnico	07/05/2026	Escala
Revisión	Project manager	29/05/2026	1:1000
Aprobación	Dirección	31/05/2026	

10.3 Diagrama de proceso

A continuación se muestra el diagrama de proceso.

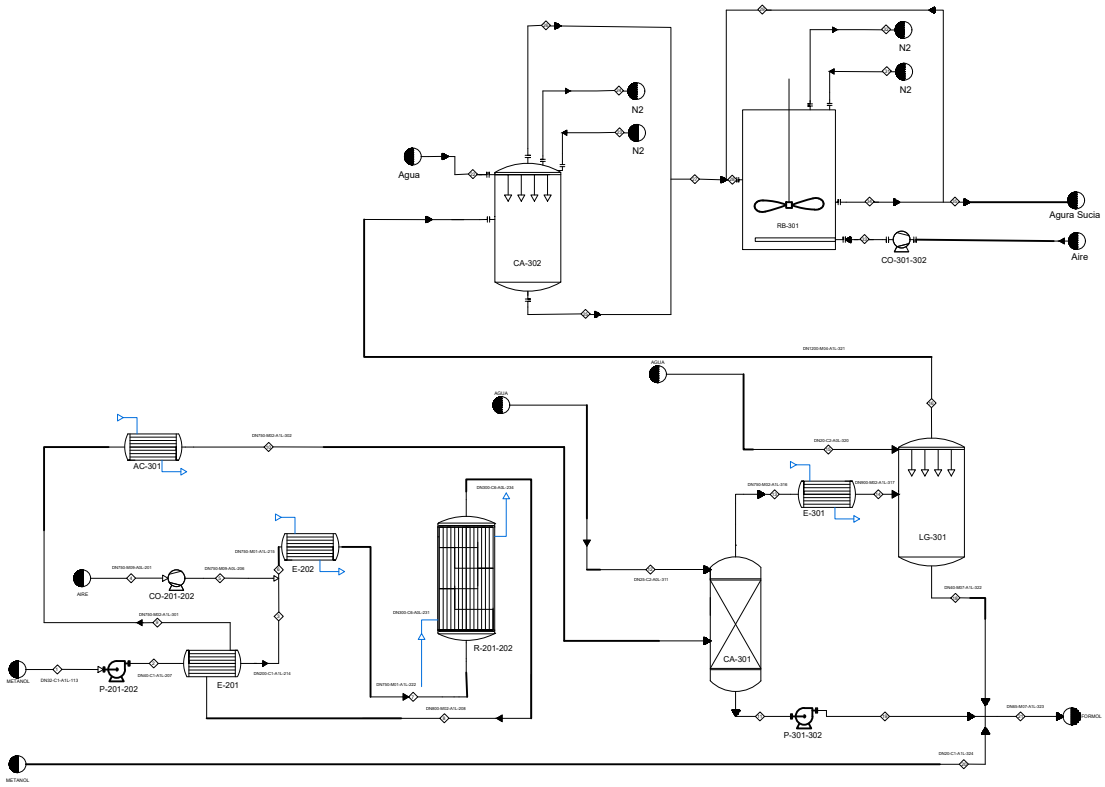

FORMICS
INDUSTRIAL CHEMICAL
FORMALDEHIDO DE CALIDAD

DIAGRAMA PROCESO

Proyecto: Planta de producción de formol

Ubicación: Polígono industrial Satèllits, Tarragona

Plano nº 0.1

Diseño	Departamento técnico	07/05/2026	Escala
Revisión	Project manager	29/05/2026	1:1000
Aprobación	Dirección	31/05/2026	

10.4 P&ID por Áreas

A continuación se muestran los P&ID por cada área de proceso, de la A-100 a la A-400.

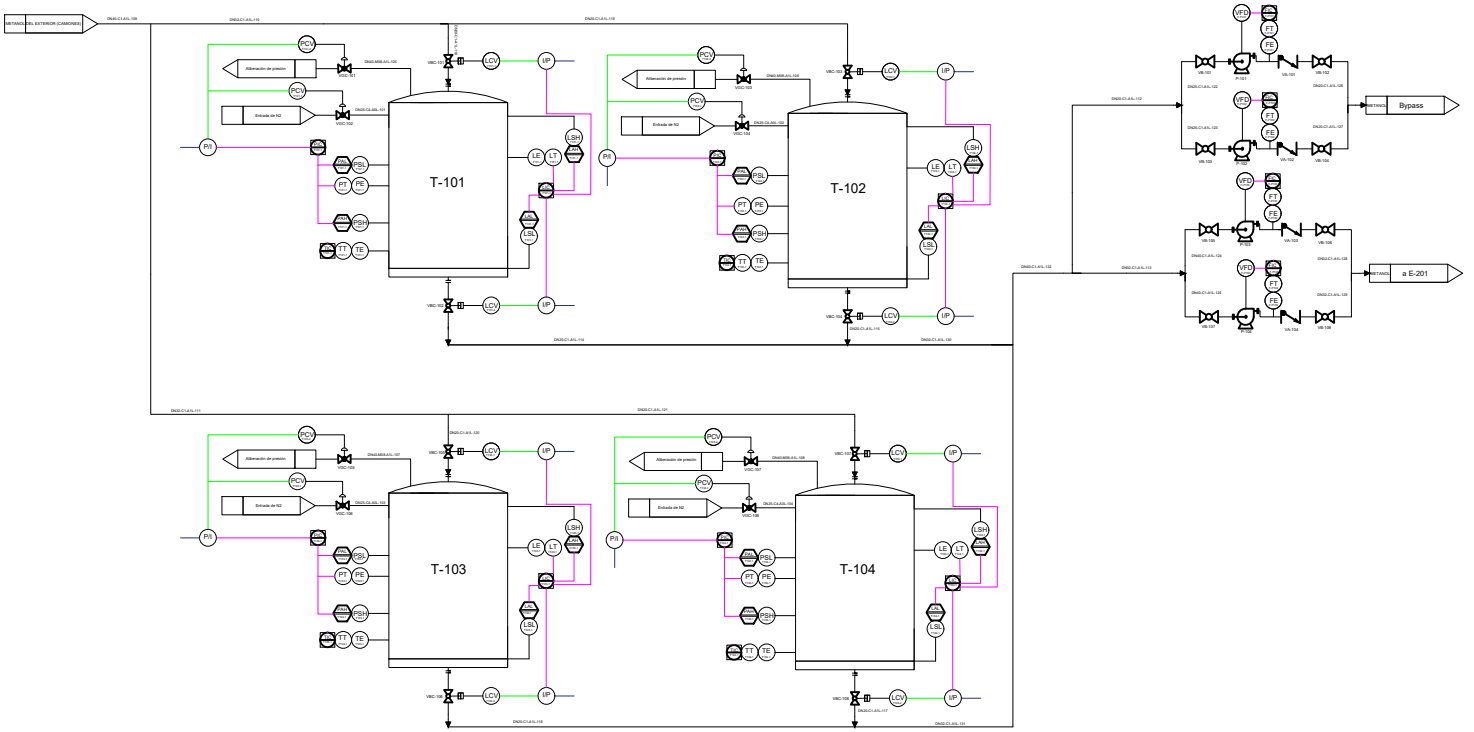

FORMICS
INDUSTRIAL CHEMICAL
FORMALDEHIDO DE CALIDAD

P&ID ÀREA 100

Proyecto: Planta de producción de formol

Ubicación: Polígono industrial Satèllits, Tarragona

Plano nº 1.1

Diseño	Departamento técnico	07/05/2026	Escala
Revisión	Project manager	29/05/2026	1:1000
Aprobación	Dirección	31/05/2026	

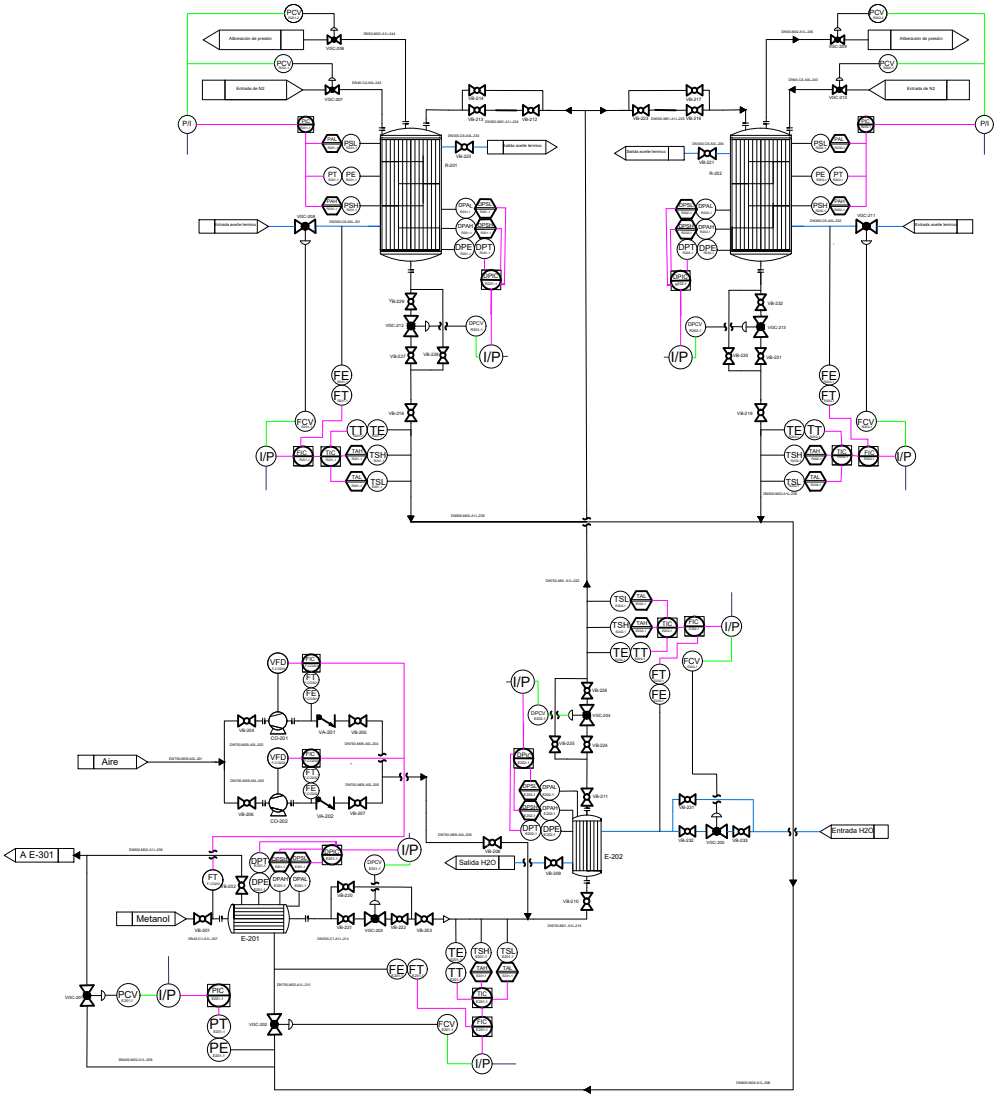

P&ID ÀREA 200

Proyecto: Planta de producción de formol

Ubicación: Polígono industrial Satèllits, Tarragona

Plano nº 1.2

Diseño	Departamento técnico	07/05/2026	Escala
Revisión	Project manager	29/05/2026	1:1000
Aprobación	Dirección	31/05/2026	

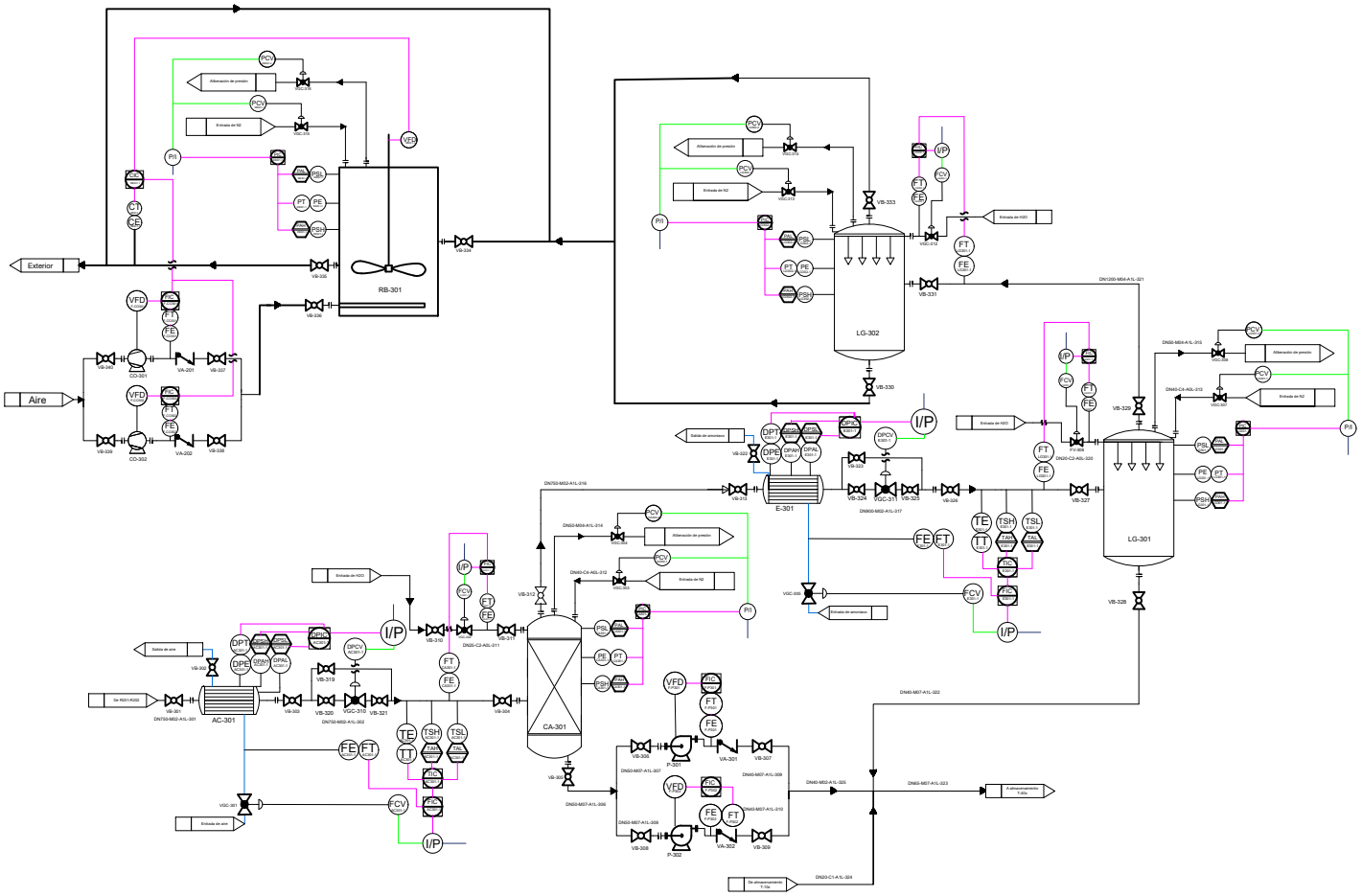

P&ID ÀREA 300

Proyecto: Planta de producción de formol

Ubicación: Polígono industrial Satèllits, Tarragona

Plano nº 1.3

Diseño	Departamento técnico	07/05/2026	Escala
Revisión	Project manager	29/05/2026	1:1000
Aprobación	Dirección	31/05/2026	

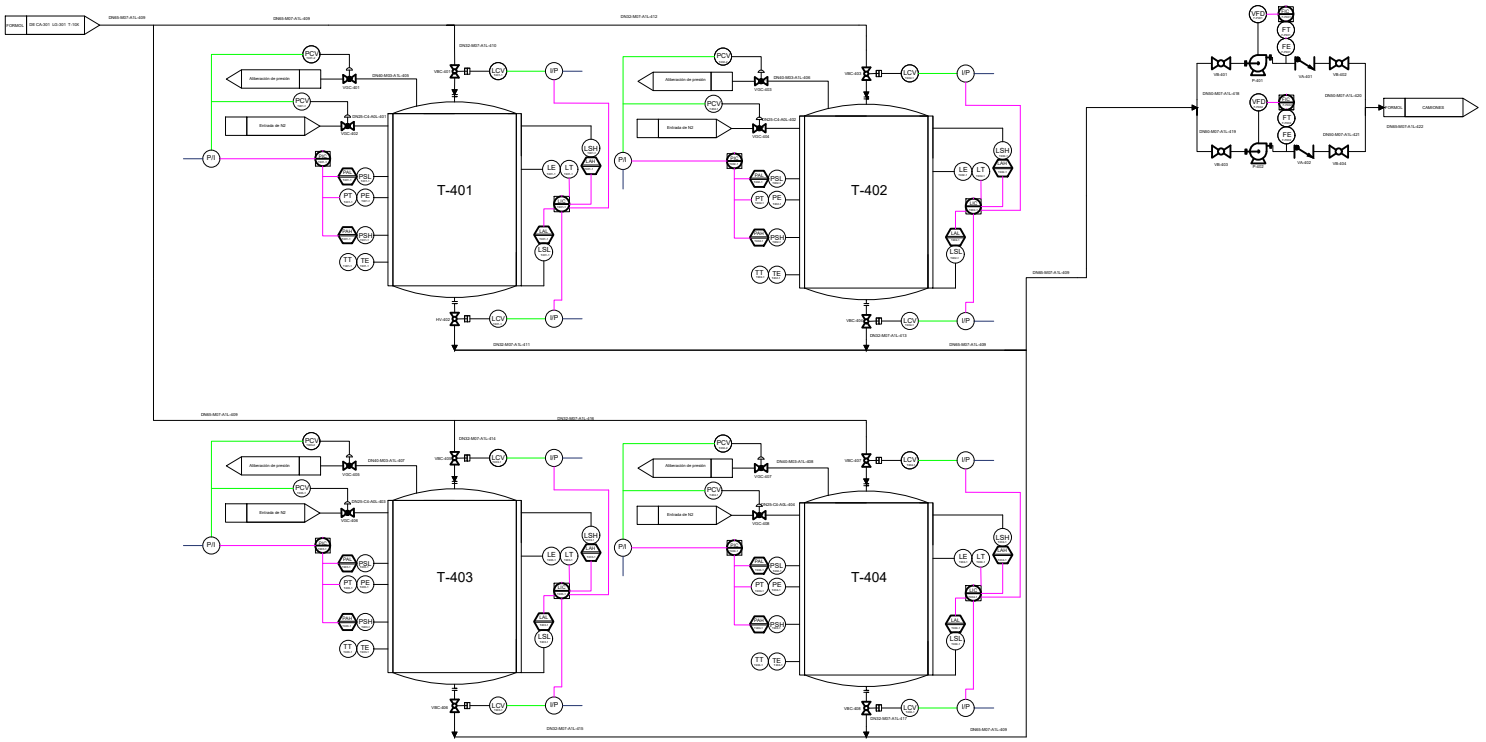

FORMICS
INDUSTRIAL CHEMICAL
FORMALDEHIDO DE CALIDAD

P&ID ÀREA 400

Proyecto: Planta de producción de formol

Ubicación: Polígono industrial Satèllits, Tarragona

Plano nº 1.4

Diseño	Departamento técnico	07/05/2026	Escala
Revisión	Project manager	29/05/2026	1:1000
Aprobación	Dirección	31/05/2026	

10.5 Diagramas de implementación

A continuación se muestran diferentes diagramas de implementación.

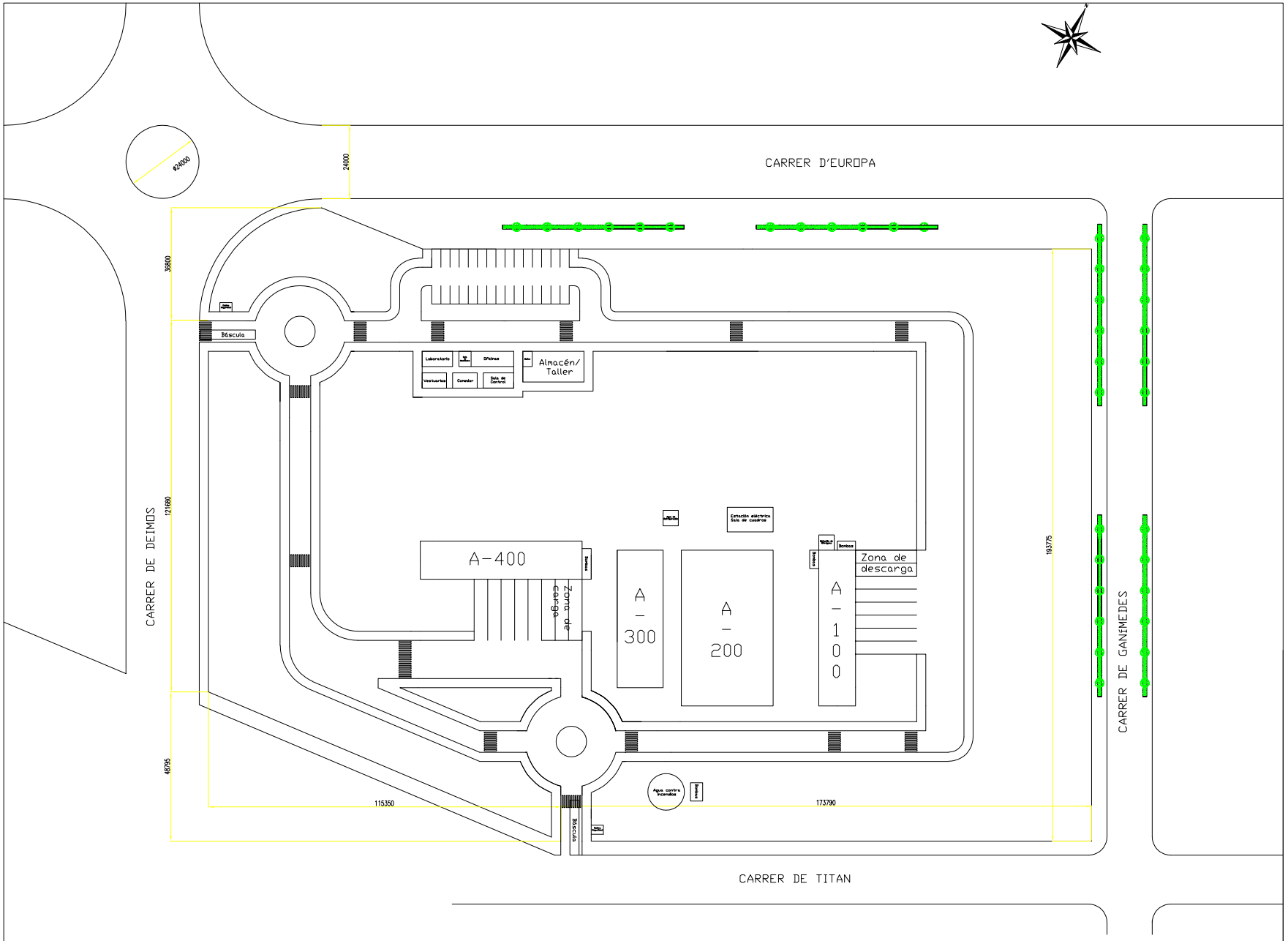

FORMICS INDUSTRIAL CHEMICAL

Distribución de zonas

Proyecto: Planta de producción de formol

Ubicación: Polígono industrial Satèllits, Tarragona

Plano nº X

Diseño	Departamento técnico	07/05/2026	Escala
Revisión	Project manager	29/05/2026	1:1000
Aprobación	Dirección	31/05/2026	

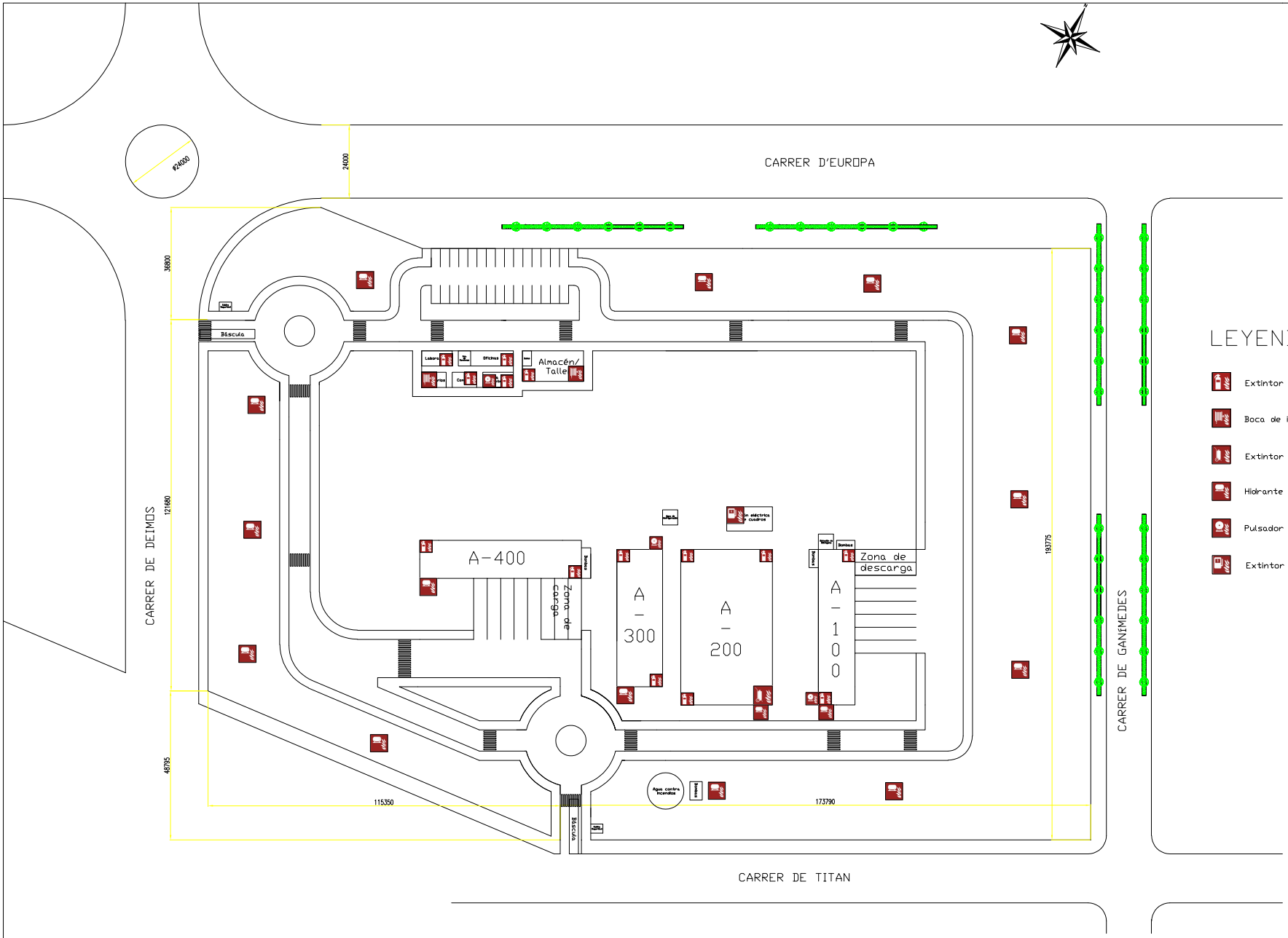

FORMICS

Plan contra incendios

Proyecto: Planta de producción de formol

Ubicación: Polígono industrial Satèllits, Tarragona

Plano nº 2.3

Diseño	Departamento técnico	07/05/2026	Escala
Revisión	Project manager	29/05/2026	1:1000
Aprobación	Dirección	31/05/2026	

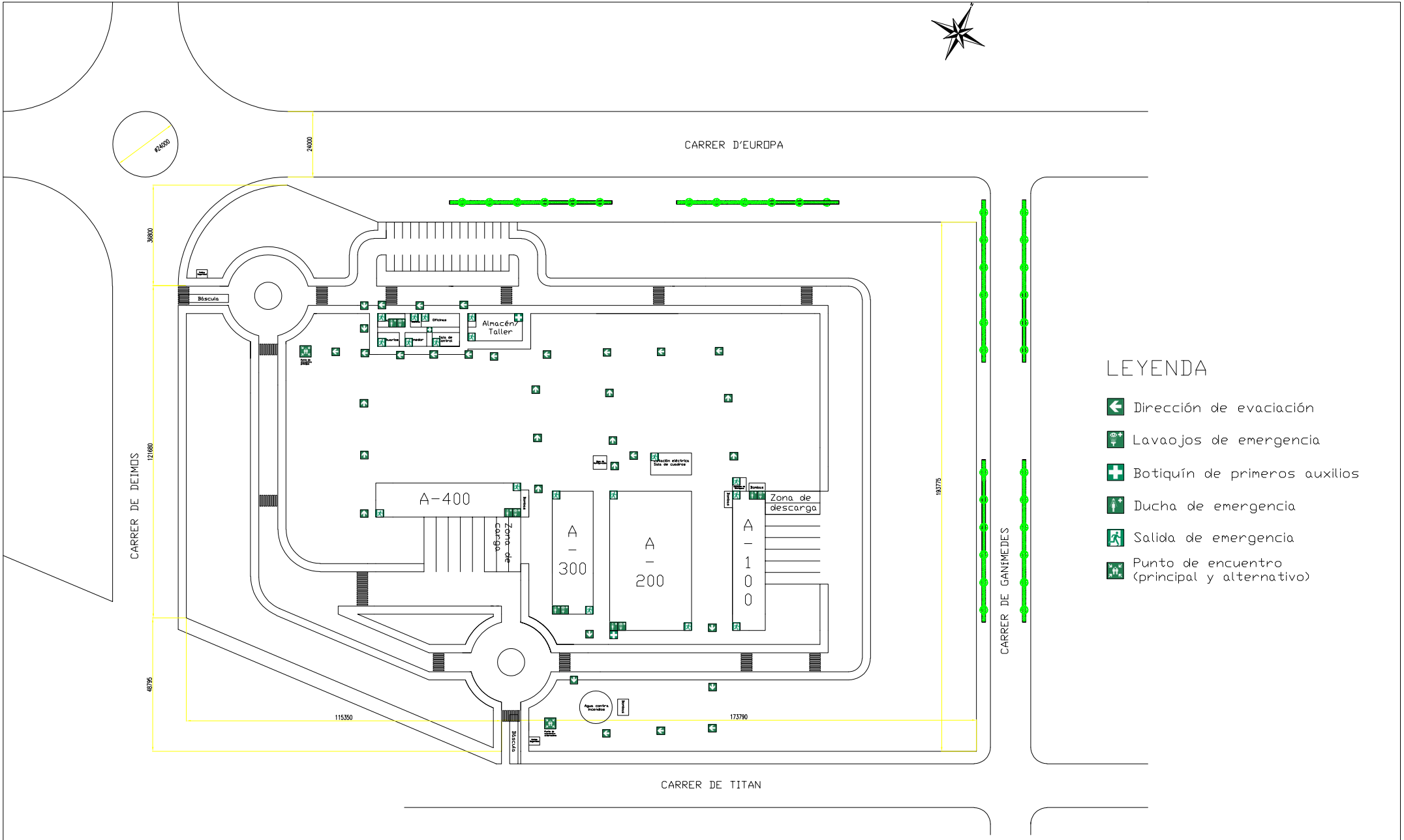

FORMICS

Plan de evacuación

Proyecto: Planta de producción de formol

Ubicación: Polígono industrial Satèl·lits, Tarragona

Plano nº 2.2

Diseño	Departamento técnico	07/05/2026	Escala
Revisión	Project manager	29/05/2026	1:1000
Aprobación	Dirección	31/05/2026	

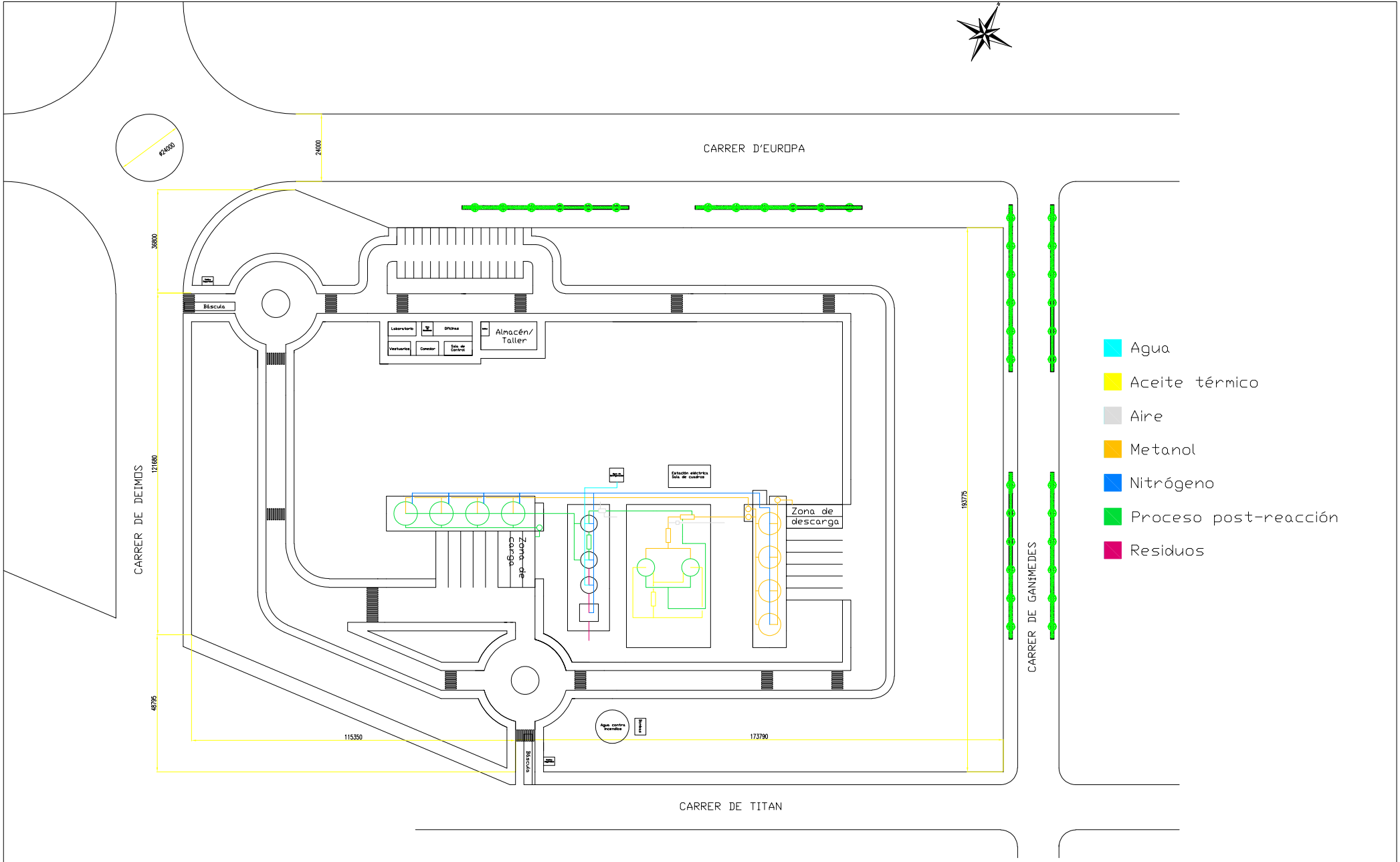

FORMICS

Diagrama de proceso

Proyecto: Planta de producción de formol

Ubicación: Polígono industrial Satèl·lits, Tarragona

Plano nº 2.4

Diseño	Departamento técnico	07/05/2026	Escala
Revisión	Project manager	29/05/2026	1:1000
Aprobación	Dirección	31/05/2026	