C/ DE LA POLIAMIDA

AVINGUDA DELNYLON

ZONA
DE
AMPLIACIÓN

Almacén
de
Caprolactama

Zona de Carga

SUBESTACIÓN ELECTRICA

AVINGUDA DEL NITRIC

C/ DEL CICLOHEXA

CAPROLACTEAM Caprolactam Industries	Proyecto: Planta de producción de Caprolactama		
Escala: -	Tipo de plano: LAYOUT GENERAL - CONTRA-INCENDIOS		Fecha de emisión: 05/06/2013
Formato: DIN A0	Area: -	Num. plano: 3	Fecha de revisión: 08/06/2013
			Fecha de aprovación: 10/06/2013

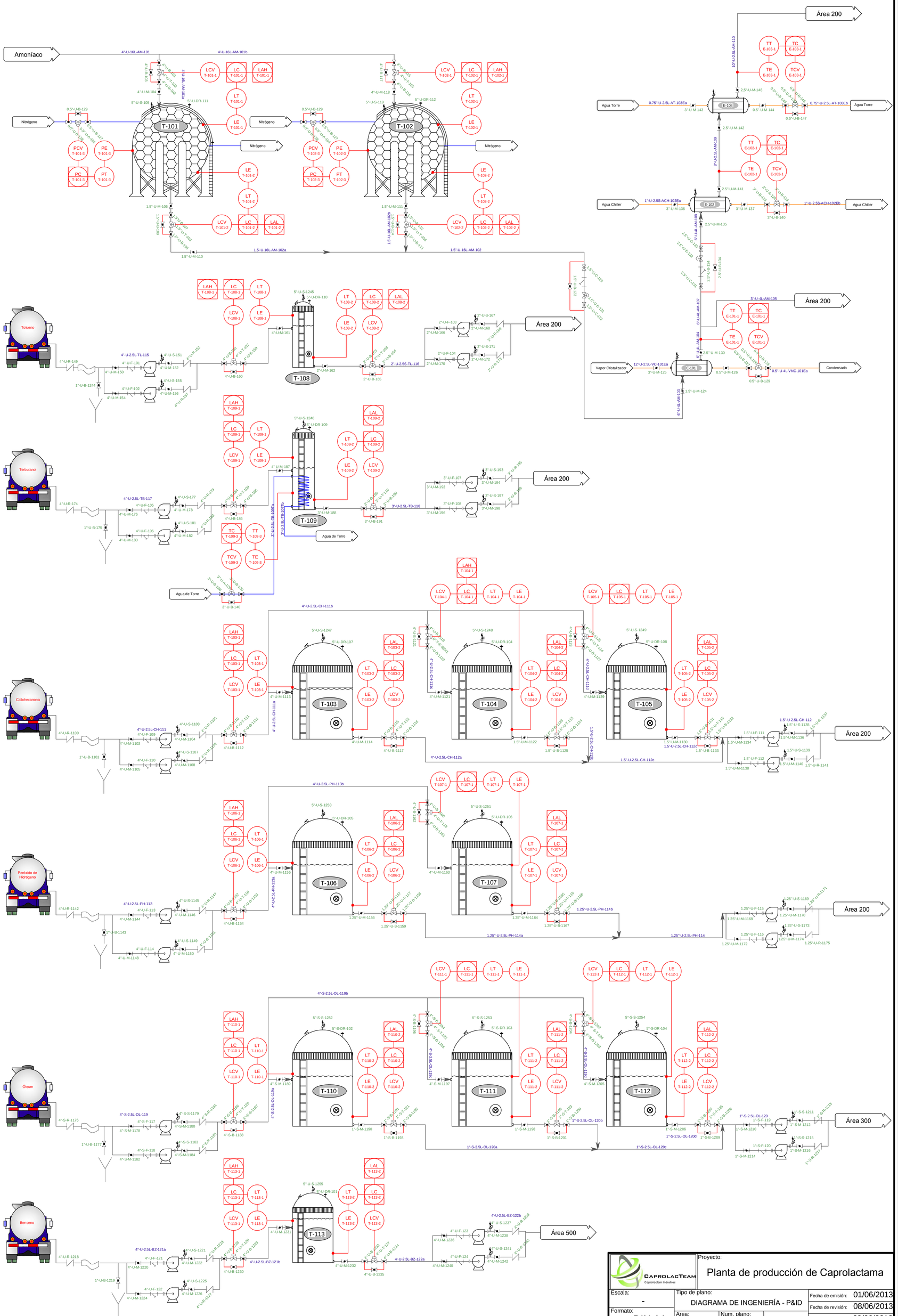
Amoníaco
Nitrógeno
T-101
T-102
Área 200
Agua Torre
Agua Chiller
Vapor Cristalizador
Condensado
E-103
E-102
E-101
Tolueno
T-108
Terbutanol
T-109
Agua de Torre
Ciclohexanona
T-103
T-104
T-105
Peróxido de Hidrógeno
T-106
T-107
Óleum
T-110
T-111
T-112
Área 300
Benceno
T-113
Área 500
Proyecto:
Planta de producción de Caprolactama
CaprolacTeam
Escala:
-
Tipo de plano:
DIAGRAMA DE INGENIERÍA - P&ID
Fecha de emisión: 01/06/2013
Fecha de revisión: 08/06/2013
Fecha de aprovación: 09/06/2013
Formato:
DIN A1
Area:
100
Num. plano:
3

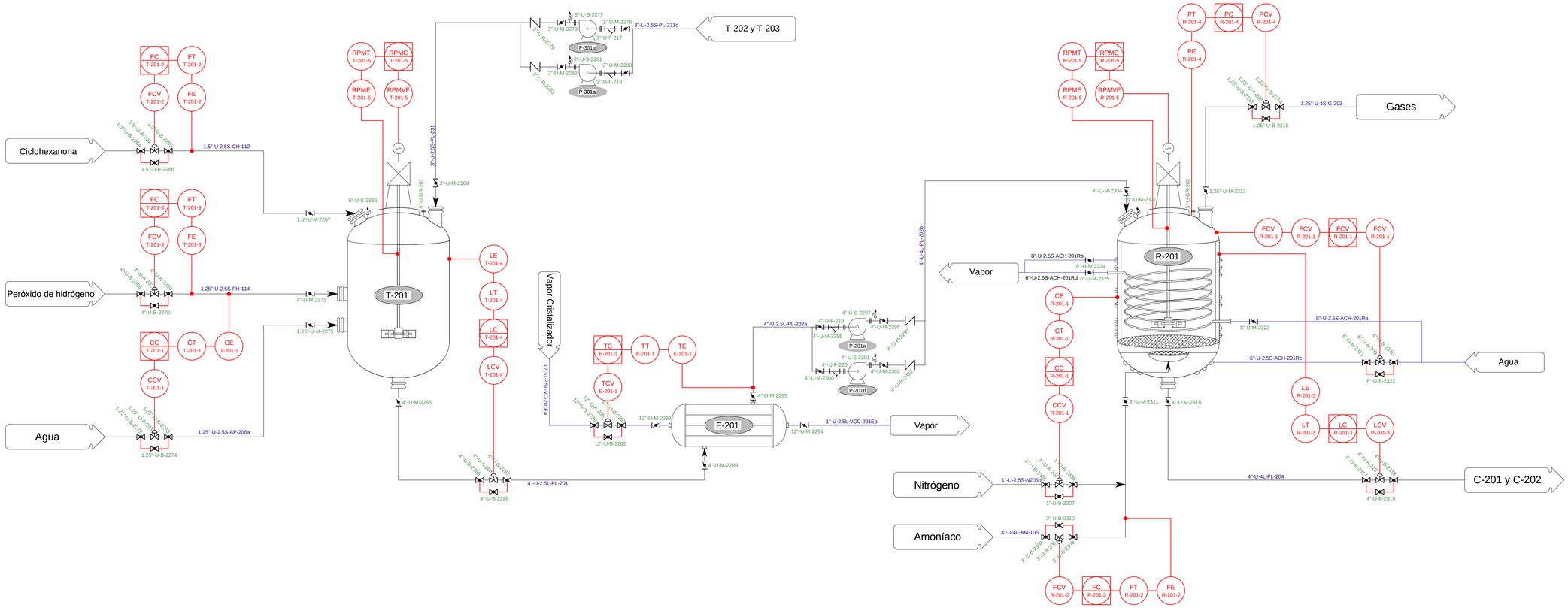

CaprolacTeam Caprolactam Industries	Proyecto: Planta de producción de Caprolactama		
Escala: -	Tipo de plano: DIAGRAMA DE INGENIERÍA - P&ID		Fecha de emisión: 03/06/2013
			Fecha de revisión: 08/06/2013
Formato: DIN A1	Area: 200.1	Num. plano: 5	Fecha de aprovación: 10/06/2013

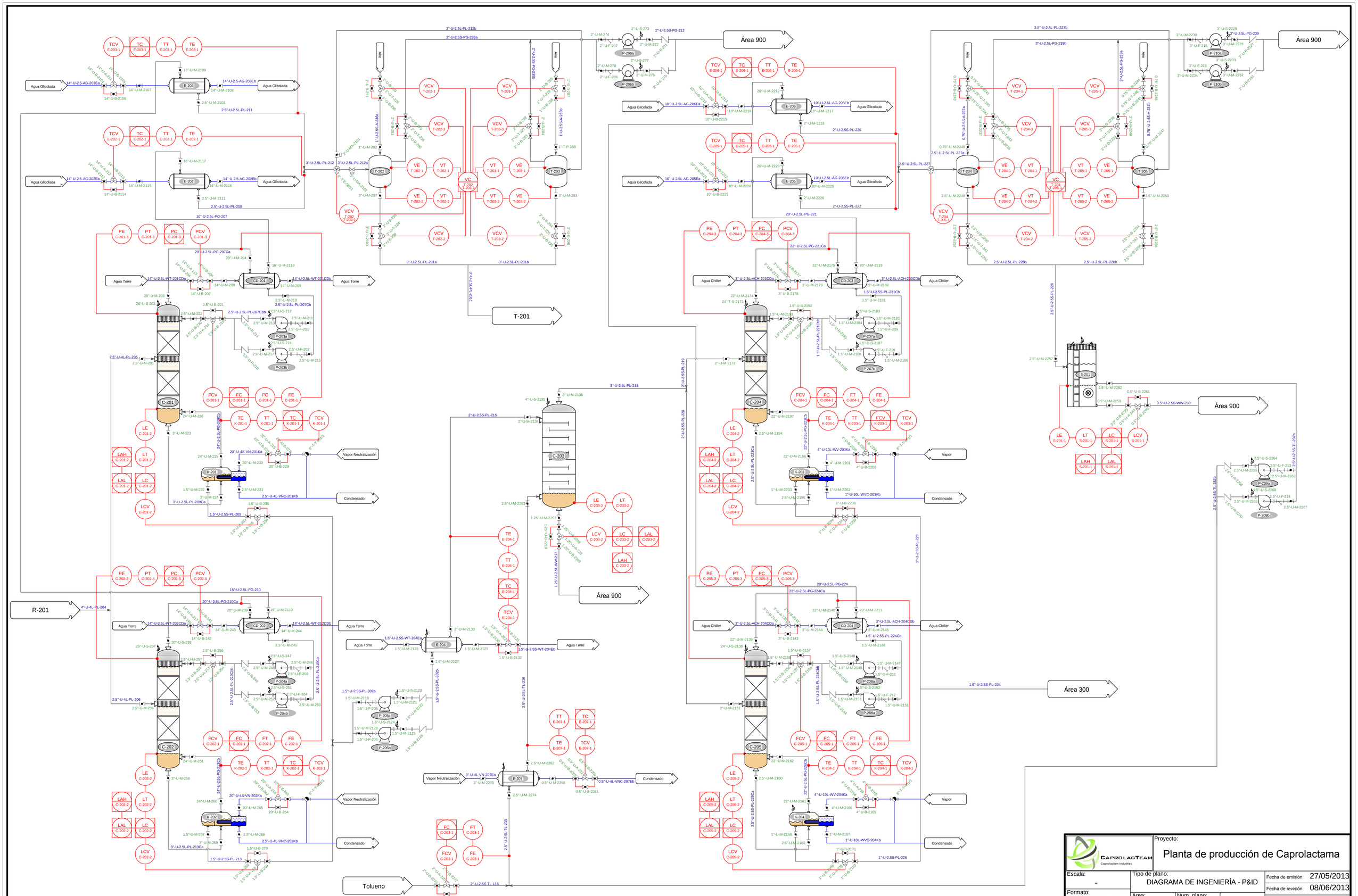

CAPROLACTEAM Caprolactam Industries	Proyecto: Planta de producción de Caprolactama		
Escala: -	Tipo de plano: DIAGRAMA DE INGENIERÍA - P&ID		Fecha de emisión: 27/05/2013
			Fecha de revisión: 08/06/2013
Formato: DIN A1	Área: 200.2	Num. plano: 6	Fecha de aprovación: 11/06/2013

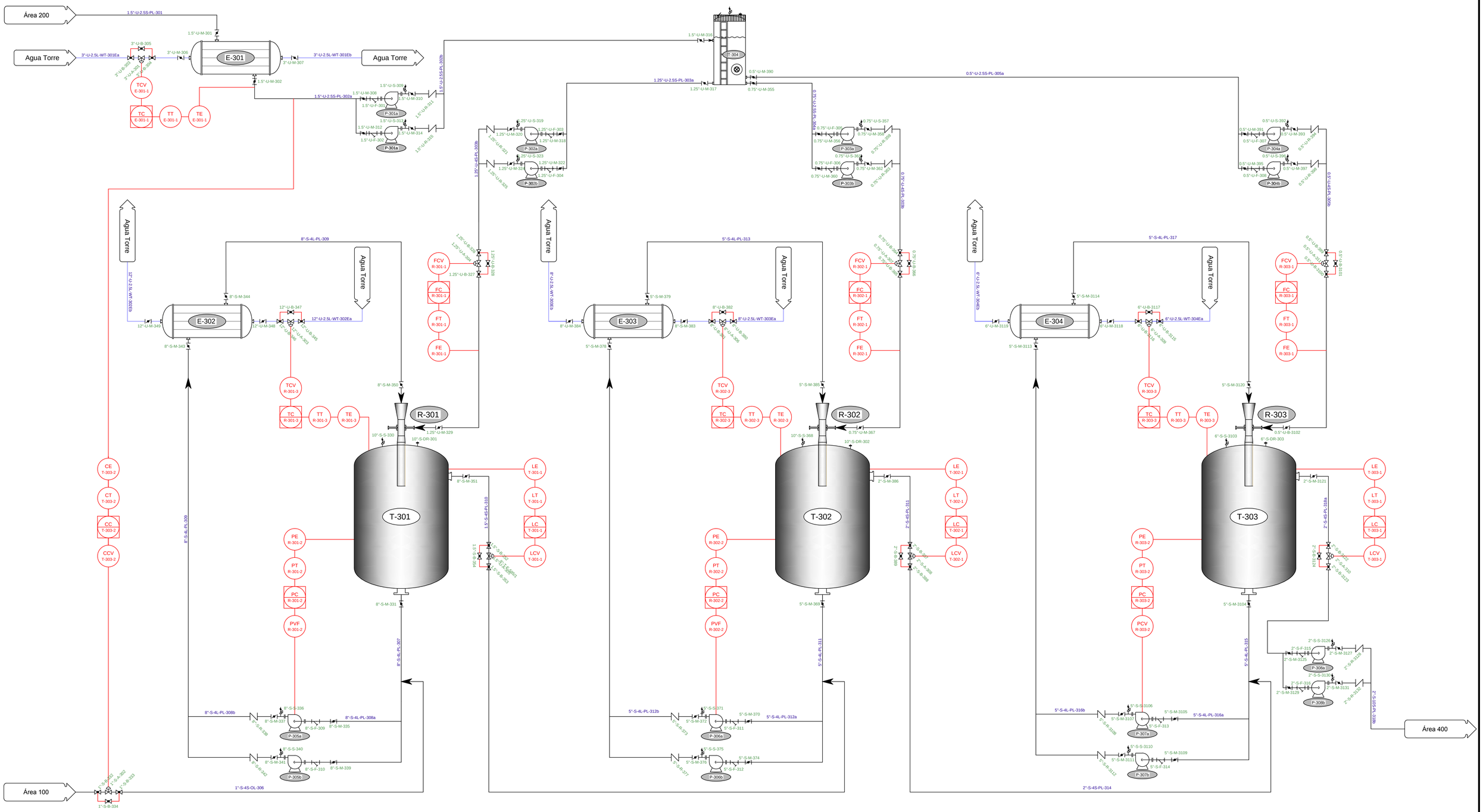

CAPROLACTEAM Caprolactam Industries	Proyecto: Planta de producción de Caprolactama		
Escala: -	Tipo de plano: DIAGRAMA DE INGENIERÍA - P&ID		Fecha de emisión: 26/05/2013
			Fecha de revisión: 08/06/2013
Formato: DIN A1	Area: 300	Num. plano: 7	Fecha de aprovación: 09/06/2013

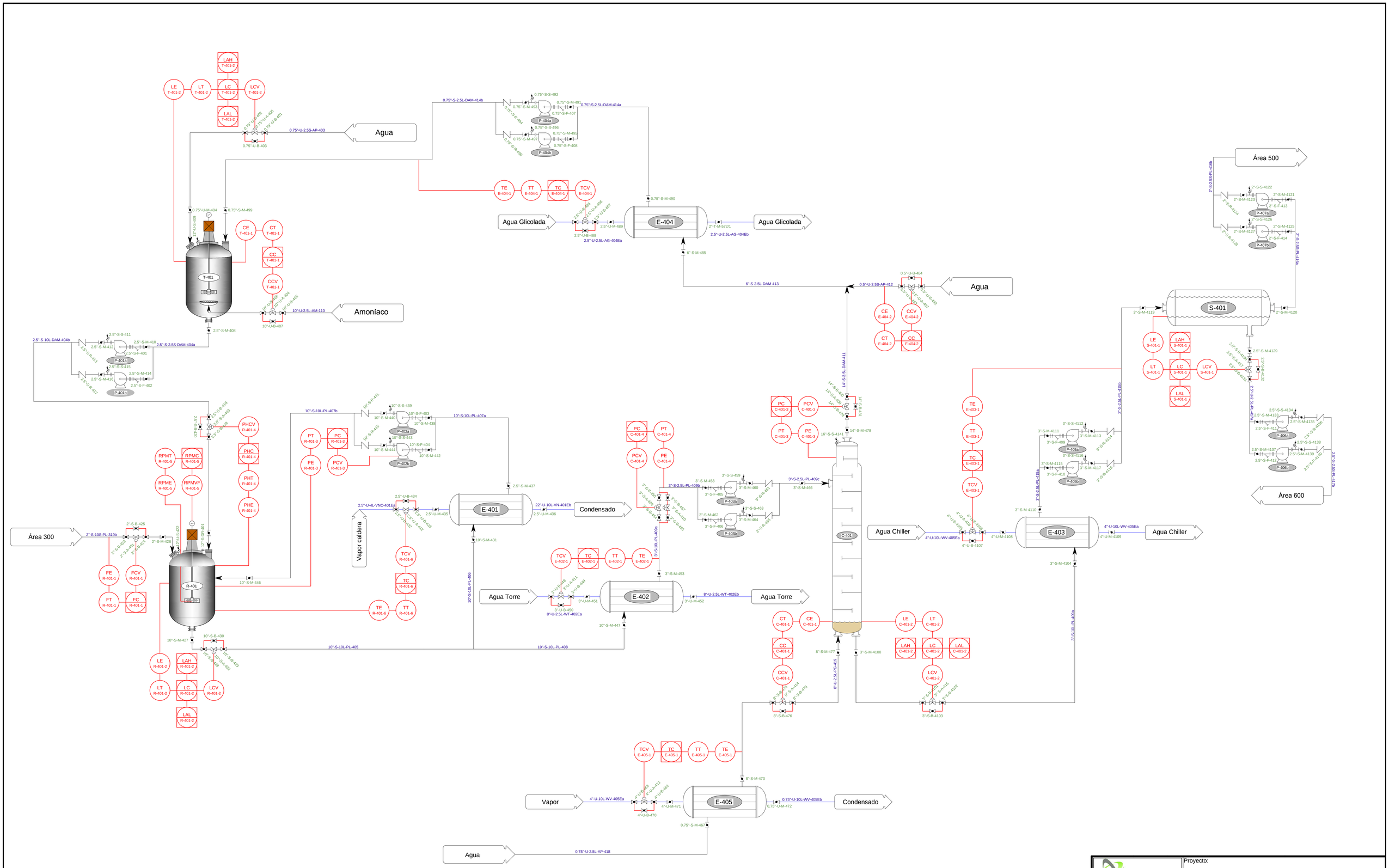

CAPROLACTEAM Caprolactam Industries	Proyecto: Planta de producción de Caprolactama		
Escala: -	Tipo de plano: DIAGRAMA DE INGENIERÍA - P&ID		Fecha de emisión: 30/05/2013
			Fecha de revisión: 08/06/2013
Formato: DIN A1	Area: 400	Num. plano: 8	Fecha de aprovación: 09/06/2013

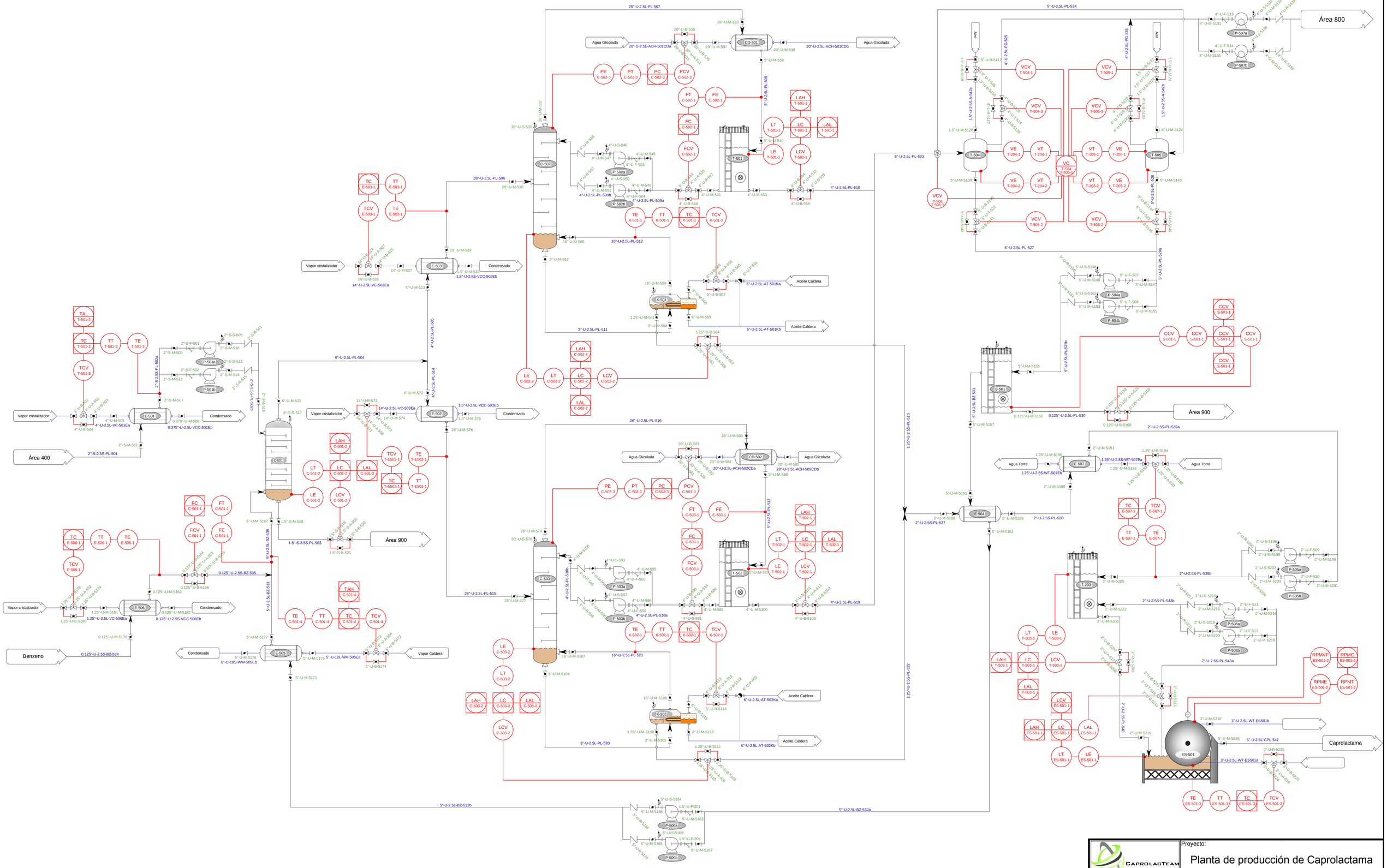
Área 800
Área 900
Área 400
Agua Glicolada
Agua Torre
Vapor cristalizador
Condensado
Vapor Caldera
Benzeno
Aceite Caldera
Caprolactama
C-502
C-503
C-501
T-501
T-502
T-504
T-505
T-203
S-501
ES-501
K-501
K-502
CD-501
CD-502
E-501
E-502
E-503
E-504
E-505
E-506
E-507
P-501a
P-501b
P-502a
P-502b
P-503a
P-503b
P-504a
P-504b
P-505a
P-505b
P-506a
P-506b
P-507a
P-507b
P-508a
P-508b
26"-U-2.5L-PL-507
5"-U-2.5L-PL-524
28"-U-2.5L-PL-506
16"-U-2.5L-PL-512
3"-U-2.5L-PL-511
6"-U-2.5L-PL-504
26"-U-2.5L-PL-516
28"-U-2.5L-PL-515
16"-U-2.5L-PL-521
3"-U-2.5L-PL-520
5"-U-2.5L-BZ-532b
5"-U-2.5L-BZ-532a
1.25"-U-2.5S-PL-513
1.25"-U-2.5S-PL-522
2"-U-2.5S-PL-539a
2"-U-2.5S-PL-539b
2"-U-2.5S-PL-543b
2"-U-2.5S-PL-543a
5"-U-2.5L-PL-527
5"-U-2.5L-PL-523
4"-U-2.5L-PL-510
4"-U-2.5L-PL-519
5"-U-2.5L-CPL-541
3"-U-2.5L-WT-ES501b
3"-U-2.5L-WT-ES501a
2"-U-2.5S-PL-537
2"-U-2.5S-PL-538
0.125"-U-2.5L-PL-530
1.25"-U-2.5S-WT-507Ea
1.25"-U-2.5S-WT-507Eb
1.5"-S-2.5S-PL-503
2"-S-2.5S-PL-501
14"-U-2.5L-VC-502Ea
1.5"-U-2.5S-VCC-502Eb
4"-U-2.5L-VC-501Ea
0.375"-U-2.5L-VCC-501Eb
14"-U-2.5L-VC-503Ea
1.5"-U-2.5L-VCC-503Eb
1.25"-U-2.5L-VC-506Ea
1.25"-U-2.5S-VCC-506Eb
0.125"-U-2.5S-BZ-534
0.125"-U-2.5S-BZ-535
5"-U-10S-WW-505Eb
5"-U-10L-WV-505Ea
6"-U-2.5L-AT-501Ka
6"-U-2.5L-AT-501Kb
6"-U-2.5L-AT-502Ka
6"-U-2.5L-AT-502Kb
20"-U-2.5L-ACH-501CDa
20"-U-2.5L-ACH-501CDb
20"-U-2.5L-ACH-502CDa
20"-U-2.5L-ACH-502CDb
4"-U-2.5L-PO-525
4"-U-2.5L-PO-526
1.5"-U-2.5S-A-542a
1.5"-U-2.5S-A-542b
1.25"-U-2.5S-A-543a
1.25"-U-2.5S-A-543b
Proyecto:
Planta de producción de Caprolactama
CaprolacTeam
Caprolactam Industries
Escala:
-
Formato:
DIN A1
Tipo de plano:
DIAGRAMA DE INGENIERÍA - P&ID
Area:
500
Num. plano:
9
Fecha de emisión:
21/05/2013
Fecha de revisión:
08/06/2013
Fecha de aprovación:
09/06/2013

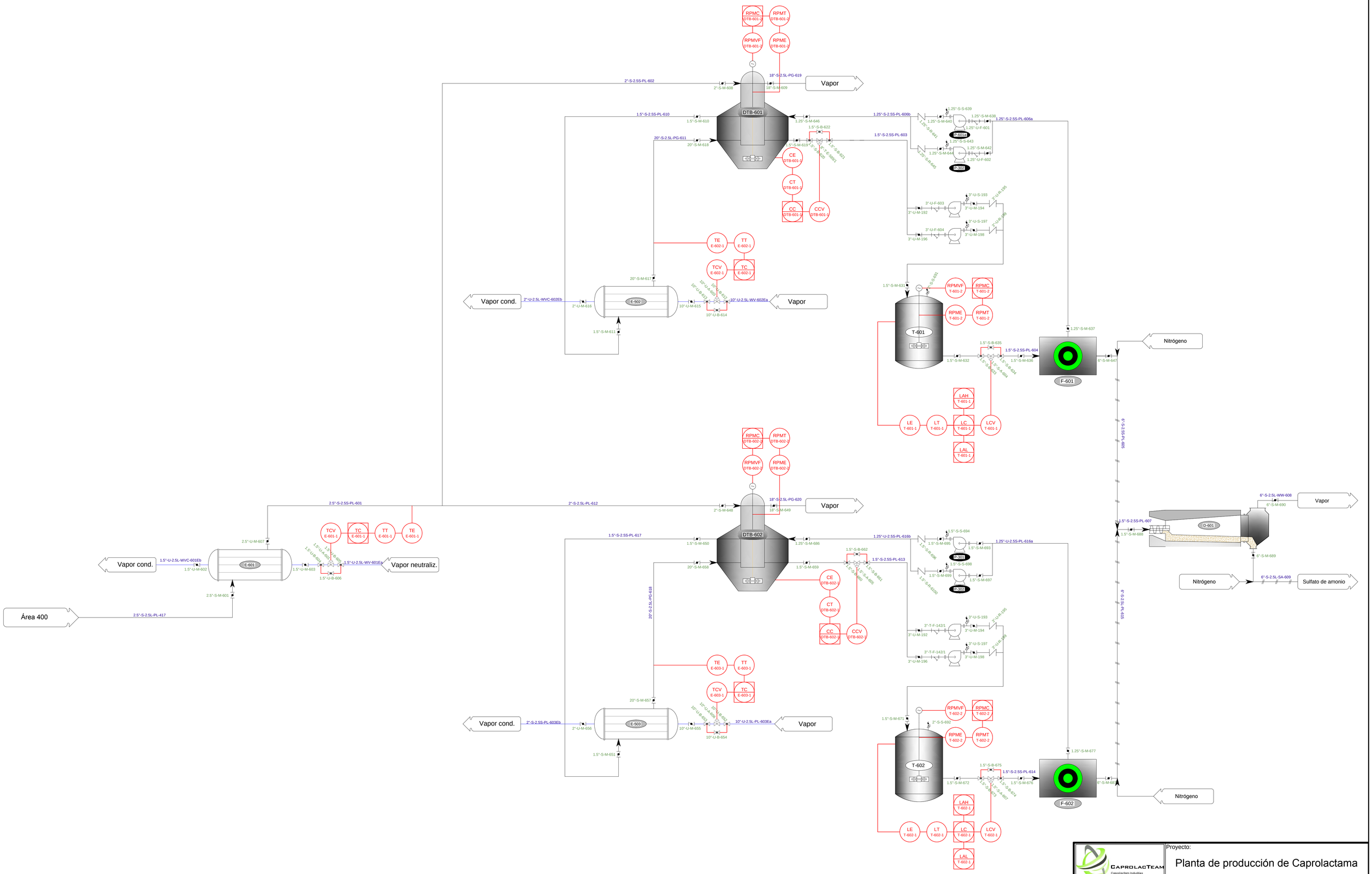

CaprolacTeam Caprolactam Industries	Proyecto: Planta de producción de Caprolactama		
Escala: -	Tipo de plano: DIAGRAMA DE INGENIERÍA - P&ID		Fecha de emisión: 28/05/2013
			Fecha de revisión: 08/06/2013
Formato: DIN A1	Area: 600	Num. plano: 10	Fecha de aprovación: 10/06/2013

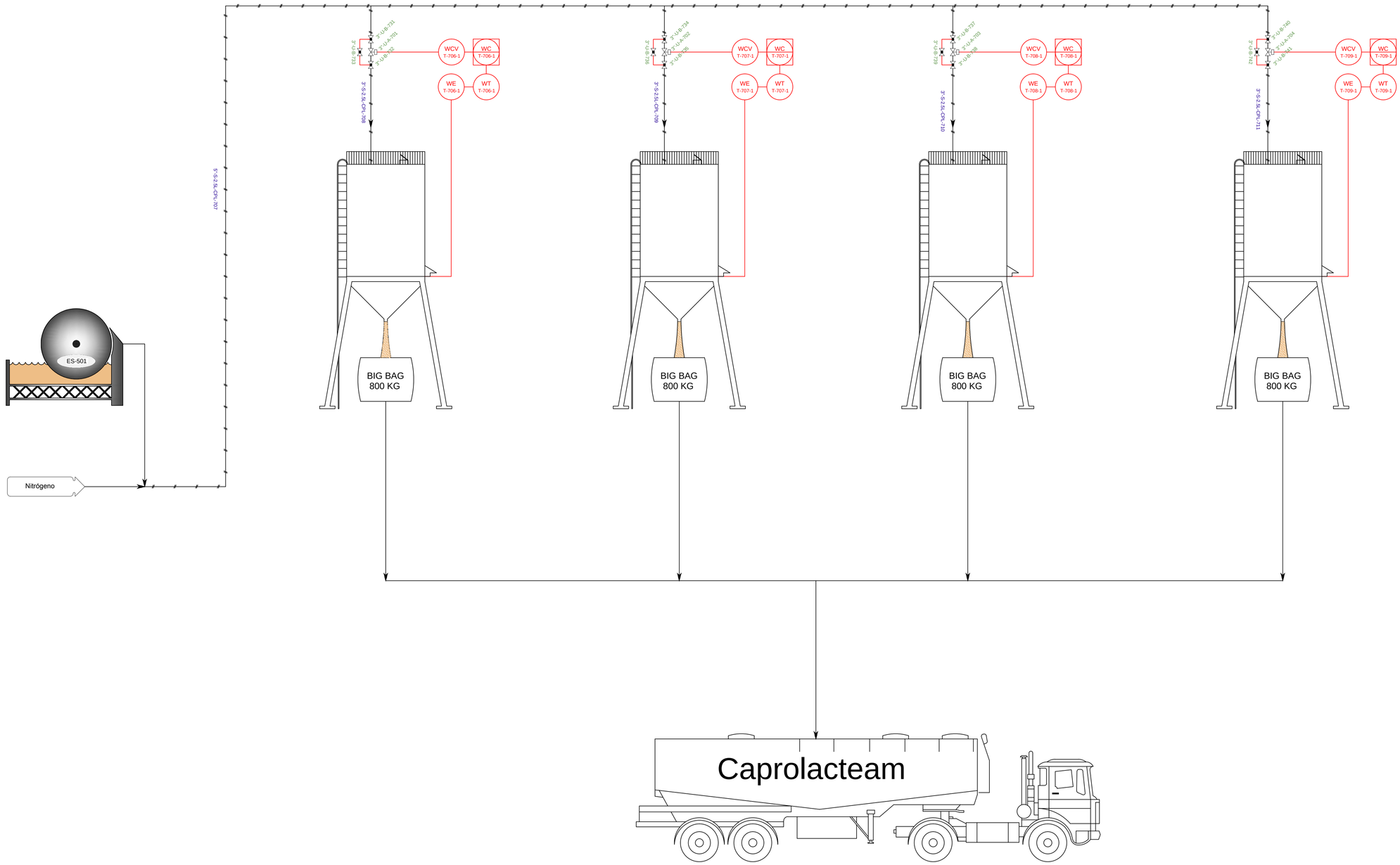

CaprolacTeam Caprolactam Industries	Proyecto: Planta de producción de Caprolactama		
Escala: -	Tipo de plano: DIAGRAMA DE INGENIERÍA - P&ID		Fecha de emisión: 10/06/2013
			Fecha de revisión: 11/06/2013
Formato: DIN A1	Area: 700.1	Num. plano: 11	Fecha de aprovación: 11/06/2013

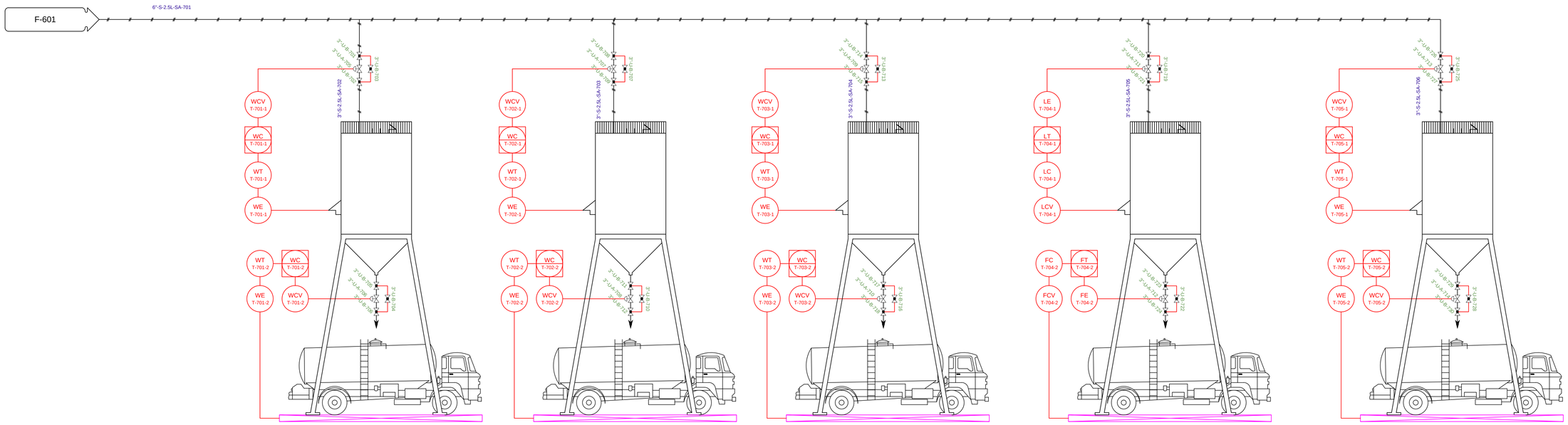

CAPROLACTEAM Caprolactam Industries	Proyecto: Planta de producción de Caprolactama		
Escala: -	Tipo de plano: DIAGRAMA DE INGENIERÍA - P&ID		Fecha de emisión: 10/06/2013
			Fecha de revisión: 11/06/2013
Formato: DIN A1	Area: 700.2	Num. plano: 12	Fecha de aprovación: 11/06/2013

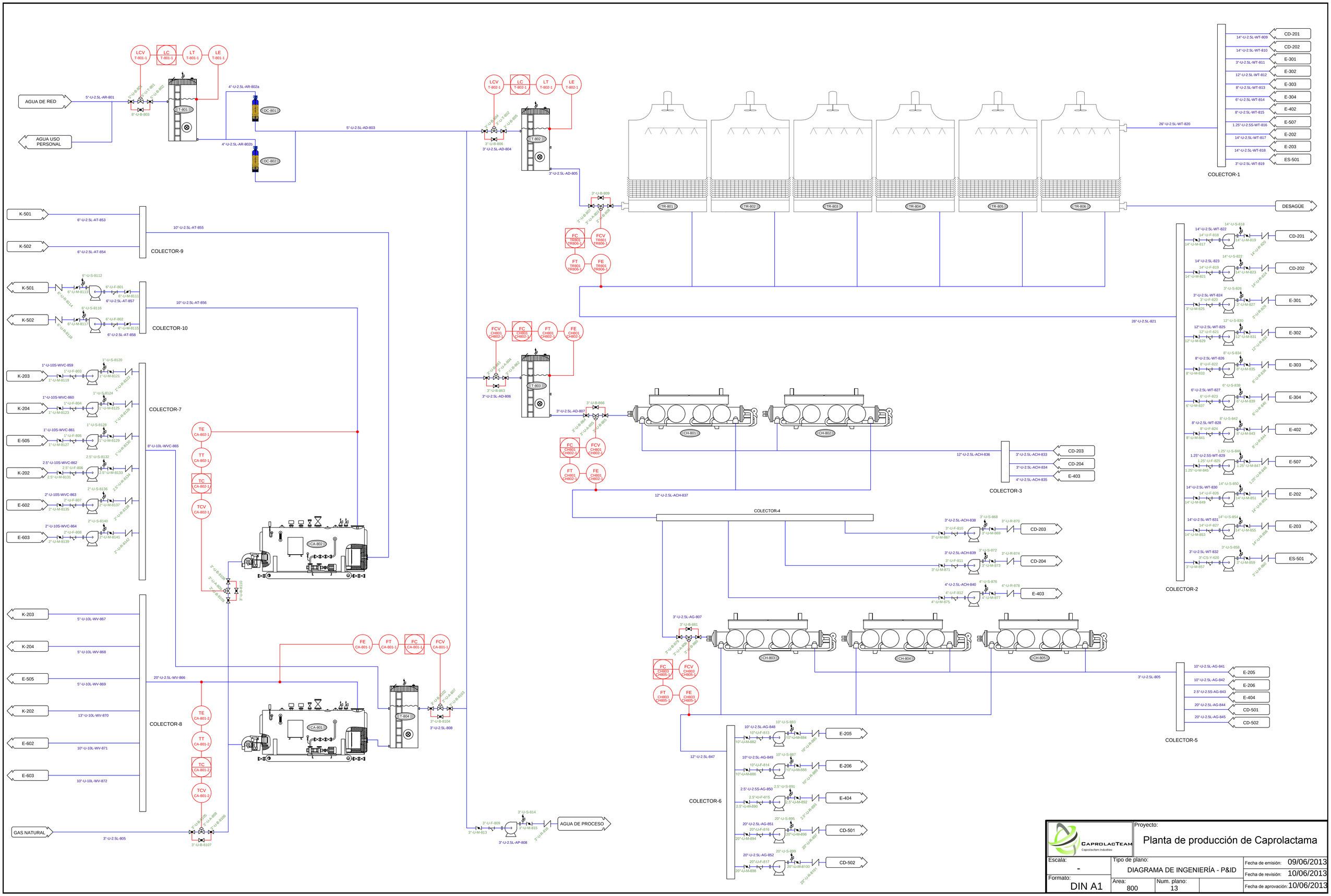
AGUA DE RED
AGUA USO PERSONAL
5"-U-2.5L-AR-801
T-801
T-801-1
4"-U-2.5L-AR-802a
4"-U-2.5L-AR-802b
DC-801
DC-802
5"-U-2.5L-AD-803
T-802
T-802-1
3"-U-2.5L-AD-804
3"-U-2.5L-AD-805
TR-801
TR-802
TR-803
TR-804
TR-805
TR-806
26"-U-2.5L-WT-820
COLECTOR-1
CD-201
CD-202
E-301
E-302
E-303
E-304
E-402
E-507
E-202
E-203
ES-501
DESAGÜE
K-501
K-502
6"-U-2.5L-AT-853
6"-U-2.5L-AT-854
10"-U-2.5L-AT-855
COLECTOR-9
10"-U-2.5L-AT-856
COLECTOR-10
T-803
3"-U-2.5L-AD-806
3"-U-2.5L-AD-807
CH-801
CH-802
12"-U-2.5L-ACH-836
COLECTOR-3
CD-203
CD-204
E-403
12"-U-2.5L-ACH-837
COLECTOR-4
K-203
K-204
E-505
E-602
E-603
1"-U-10S-WVC-859
1"-U-10S-WVC-860
1"-U-10S-WVC-861
2.5"-U-10S-WVC-862
2"-U-10S-WVC-863
2"-U-10S-WVC-864
COLECTOR-7
8"-U-10L-WVC-865
CA-802
CA-801
5"-U-10L-WV-867
5"-U-10L-WV-868
5"-U-10L-WV-869
13"-U-10L-WV-870
10"-U-10L-WV-871
10"-U-10L-WV-872
20"-U-2.5L-WV-866
COLECTOR-8
T-804
3"-U-2.5L-808
GAS NATURAL
3"-U-2.5L-805
AGUA DE PROCESO
3"-U-2.5L-AP-808
CH-803
CH-804
CH-805
3"-U-2.5L-AG-807
3"-U-2.5L-805
COLECTOR-5
E-205
E-206
E-404
CD-501
CD-502
COLECTOR-6
12"-U-2.5L-847
COLECTOR-2
CAPROLACTEAM
Proyecto:
Planta de producción de Caprolactama
Escala:
-
Formato:
DIN A1
Tipo de plano:
DIAGRAMA DE INGENIERÍA - P&ID
Area:
800
Num. plano:
13
Fecha de emisión: 09/06/2013
Fecha de revisión: 10/06/2013
Fecha de aprovación: 10/06/2013

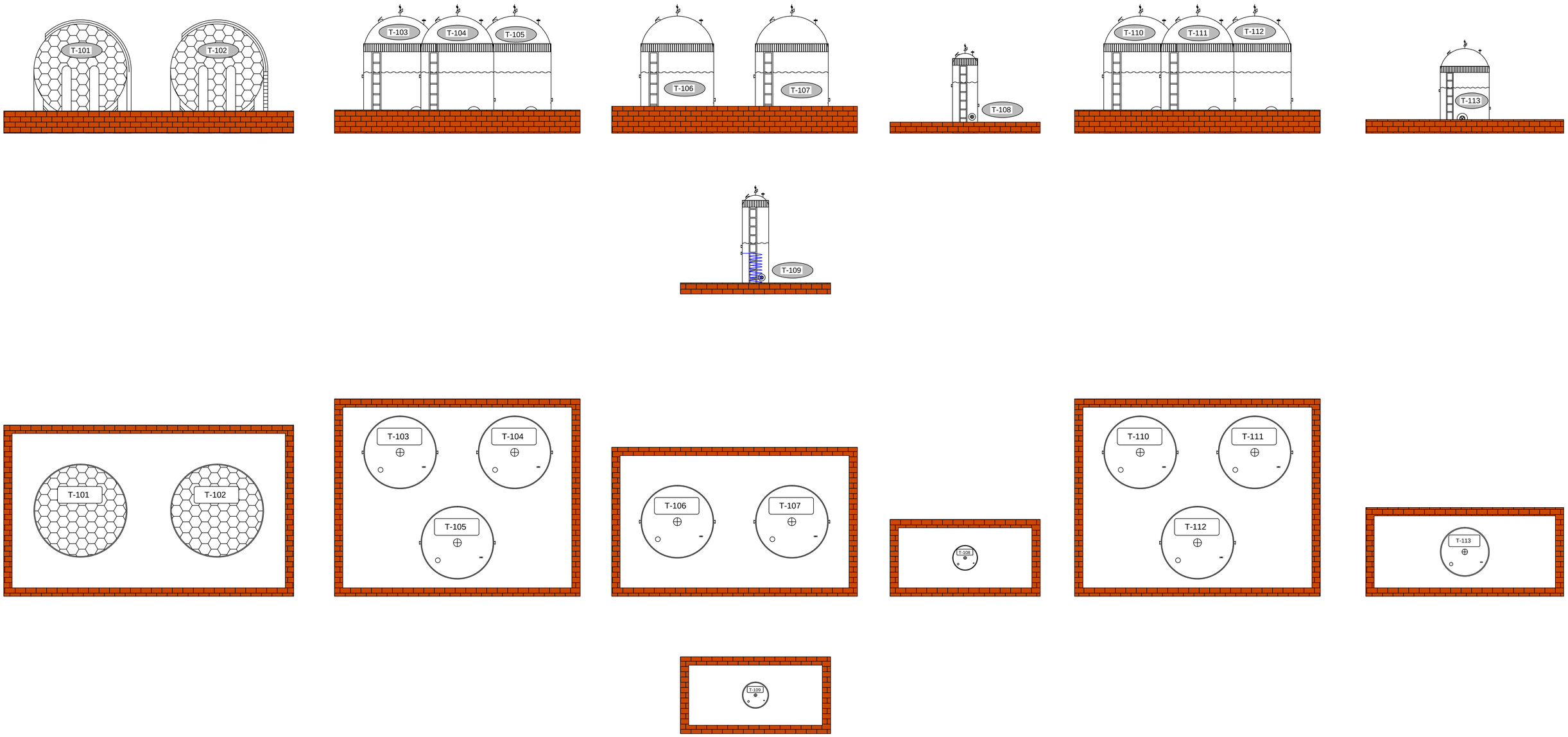

CaprolacTeam Caprolactam Industries	Proyecto: Planta de producción de Caprolactama		
Escala: -	Tipo de plano: DIAGRAMA DE IMPLANTACIÓN		Fecha de emisión: 27/05/2013
			Fecha de revisión: 08/06/2013
Formato: DIN A2	Area: 100	Num. plano: 14	Fecha de aprovación: 09/06/2013

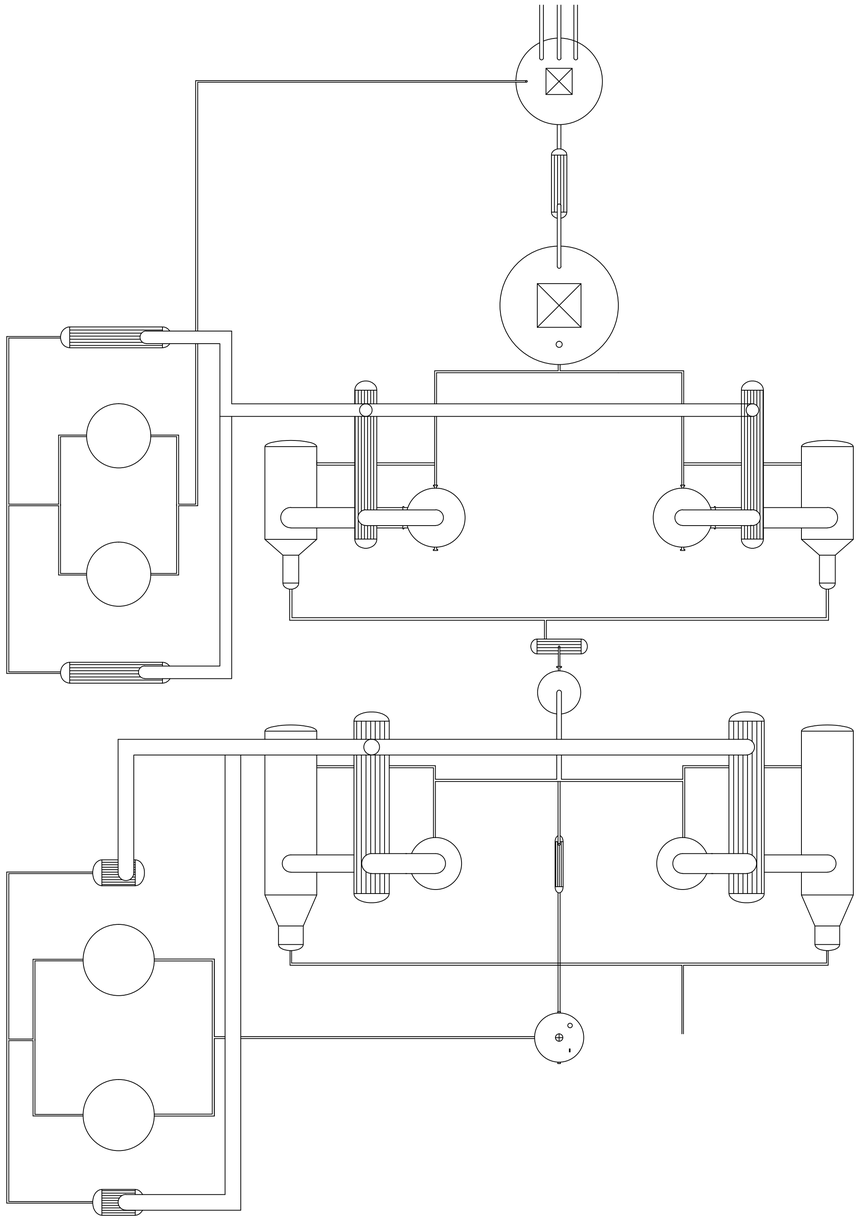

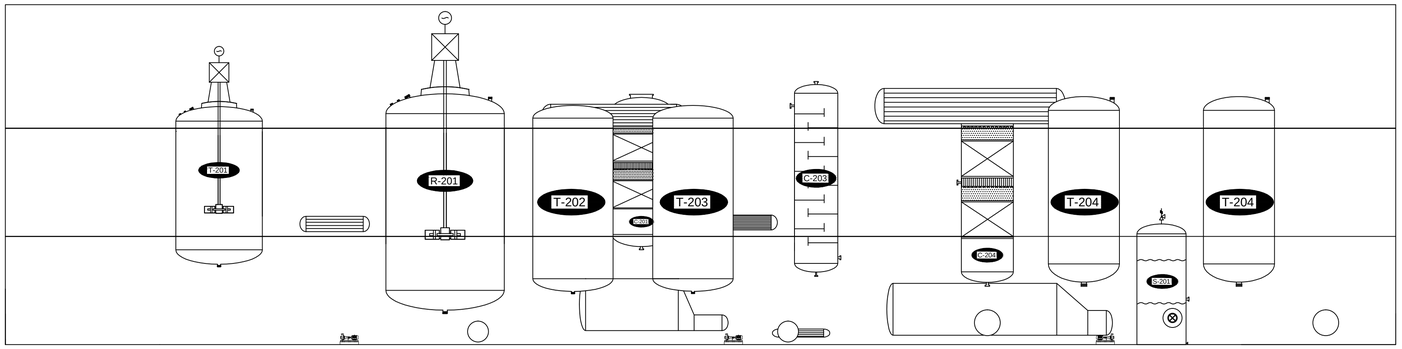

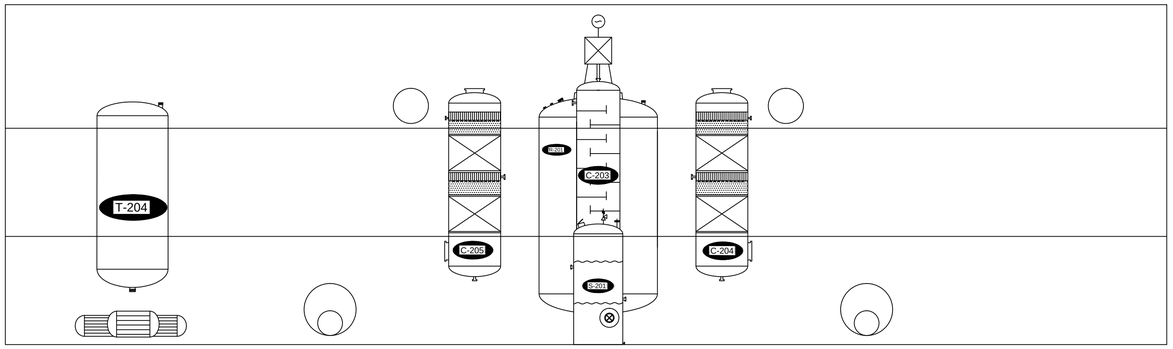

CaprolacTeam Caprolactam Industries	Proyecto: Planta de producción de Caprolactama		
Escala: -	Tipo de plano: DIAGRAMA DE IMPLANTACIÓN		Fecha de emisión: 07/06/2013
			Fecha de revisión: 10/06/2013
Formato: DIN A2	Area: 200	Num. plano: 15	Fecha de aprovación: 10/06/2013

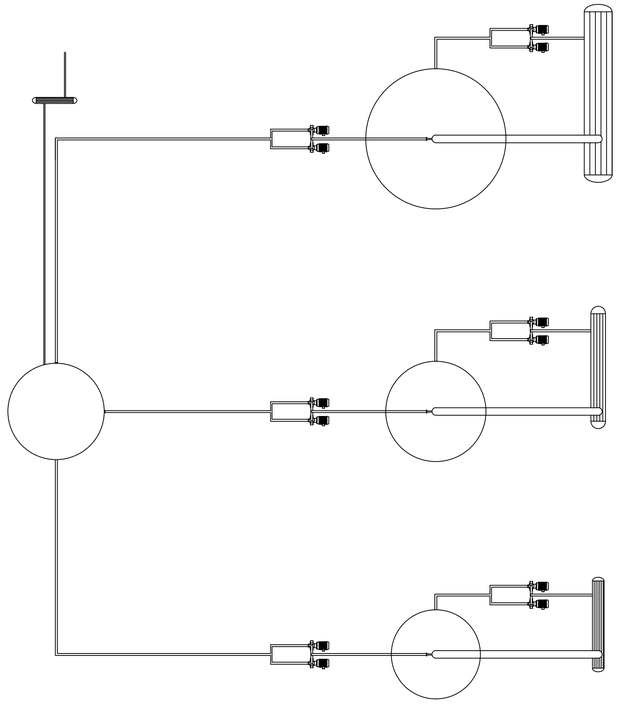

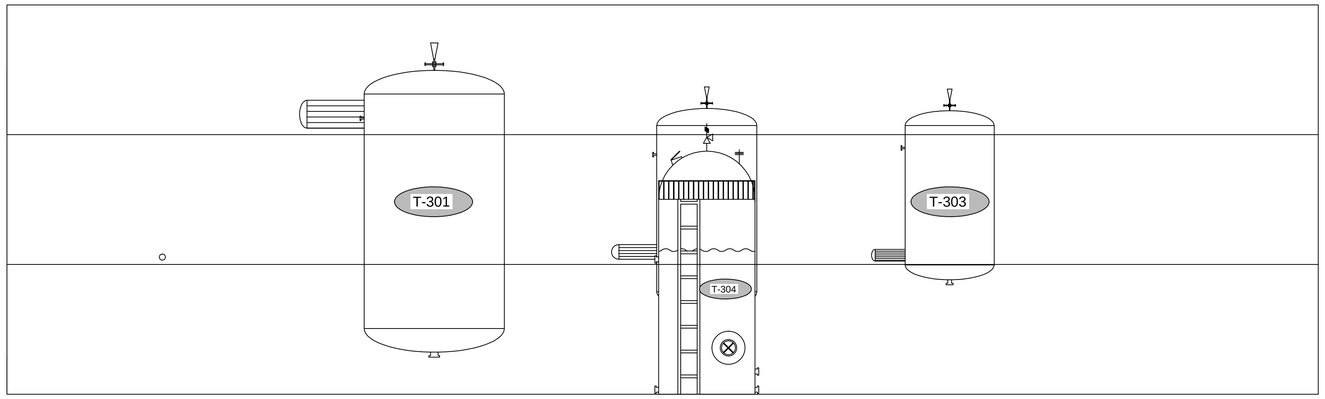

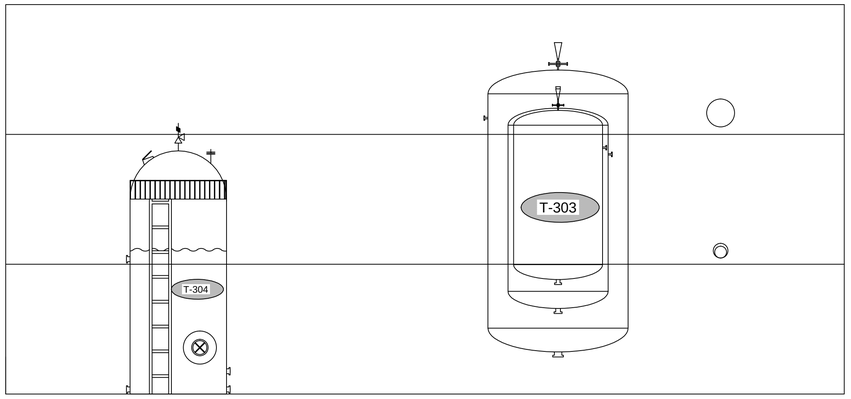

CaprolacTeam Caprolactam Industries	Proyecto: Planta de producción de Caprolactama		
Escala: -	Tipo de plano: DIAGRAMA DE IMPLANTACIÓN		Fecha de emisión: 02/06/2013
			Fecha de revisión: 08/06/2013
Formato: DIN A2	Area: 300	Num. plano: 16	Fecha de aprovación: 09/06/2013

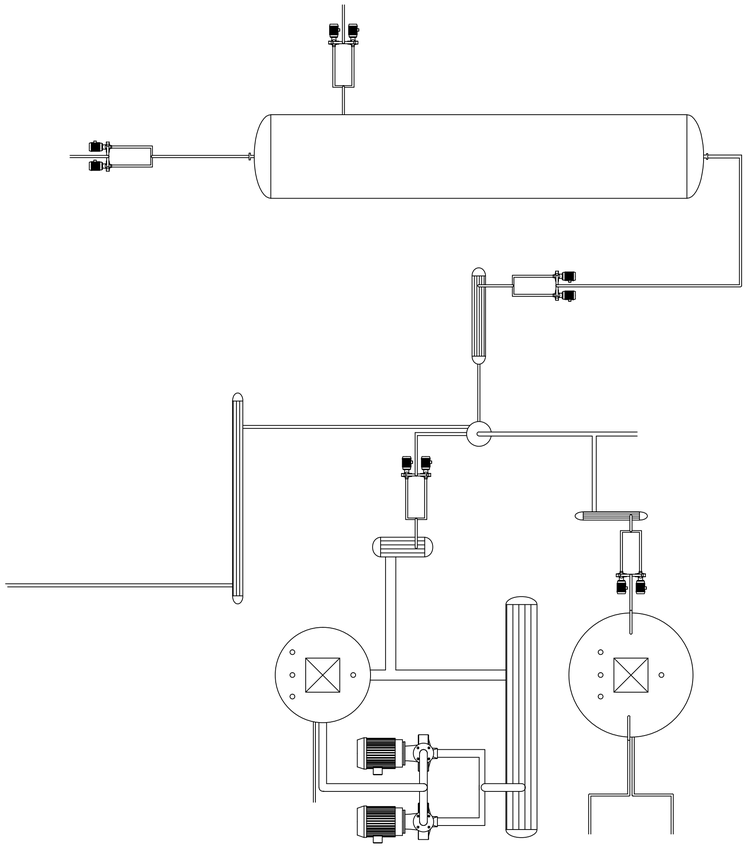

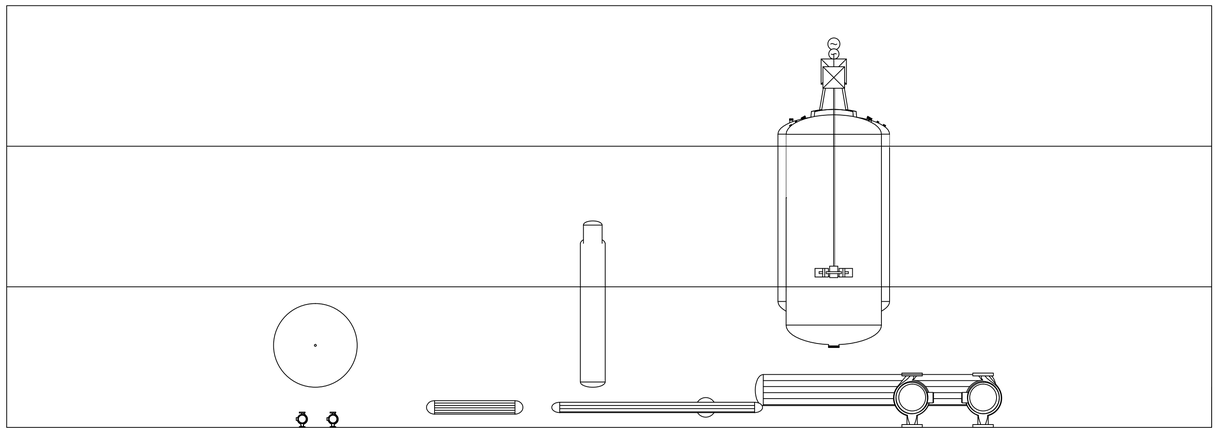

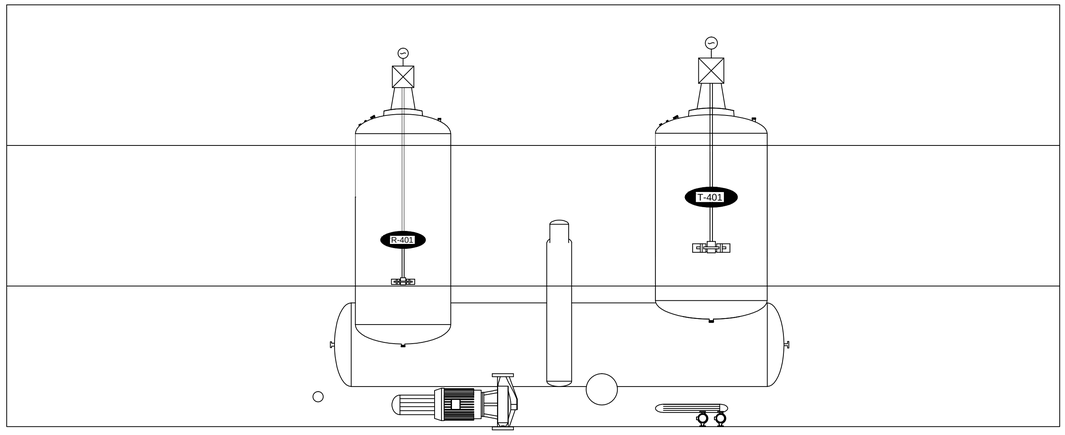

CaprolacTeam Caprolactam Industries	Proyecto: Planta de producción de Caprolactama			
Escala: -	Tipo de plano: DIAGRAMA DE IMPLANTACIÓN			Fecha de emisión: 09/06/2013
				Fecha de revisión: 10/06/2013
Formato: DIN A2	Area: 400	Num. plano: 17		Fecha de aprovación: 10/06/2013

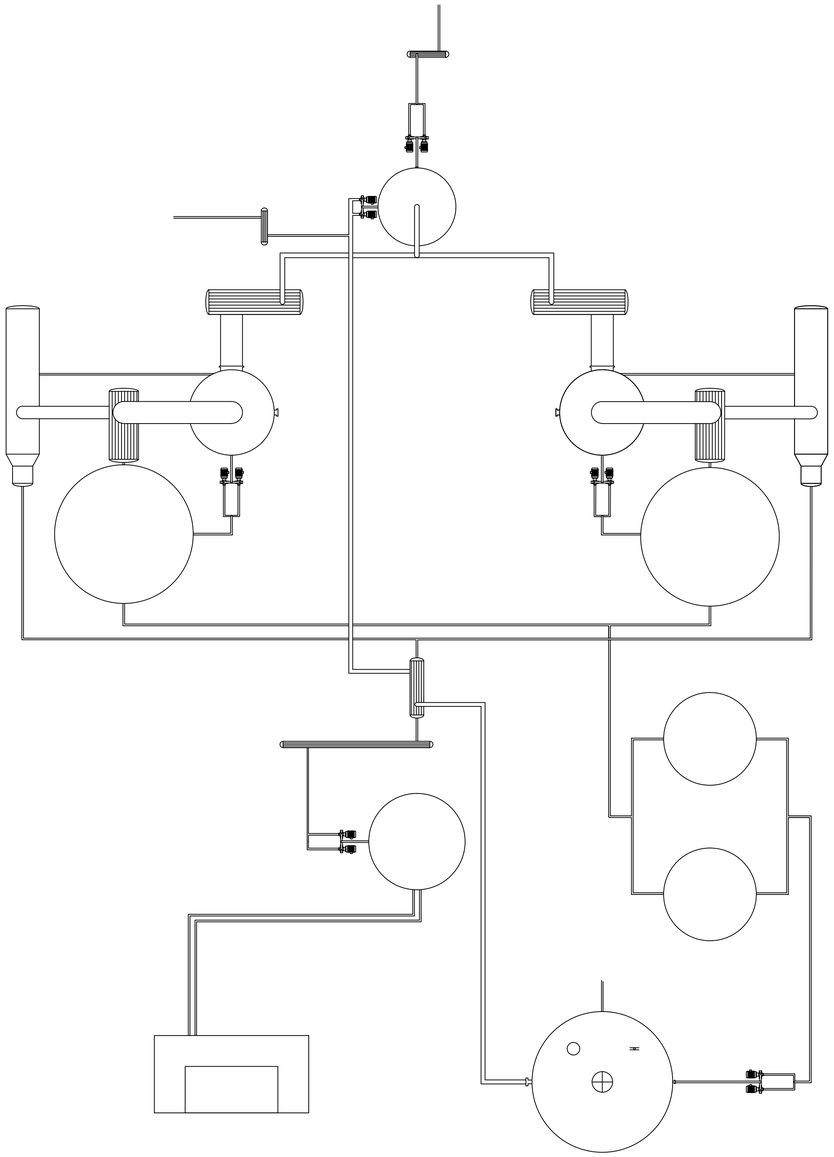

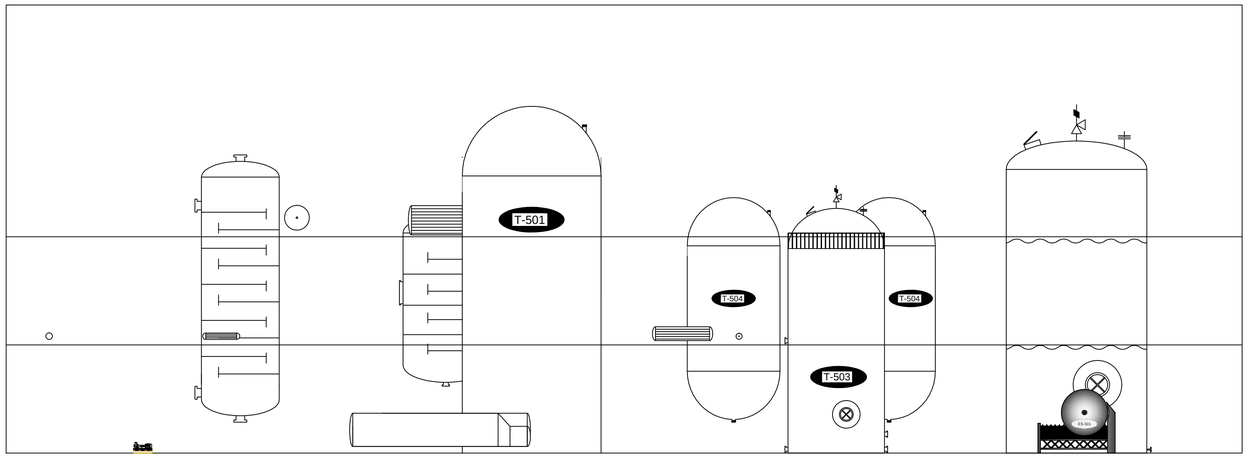

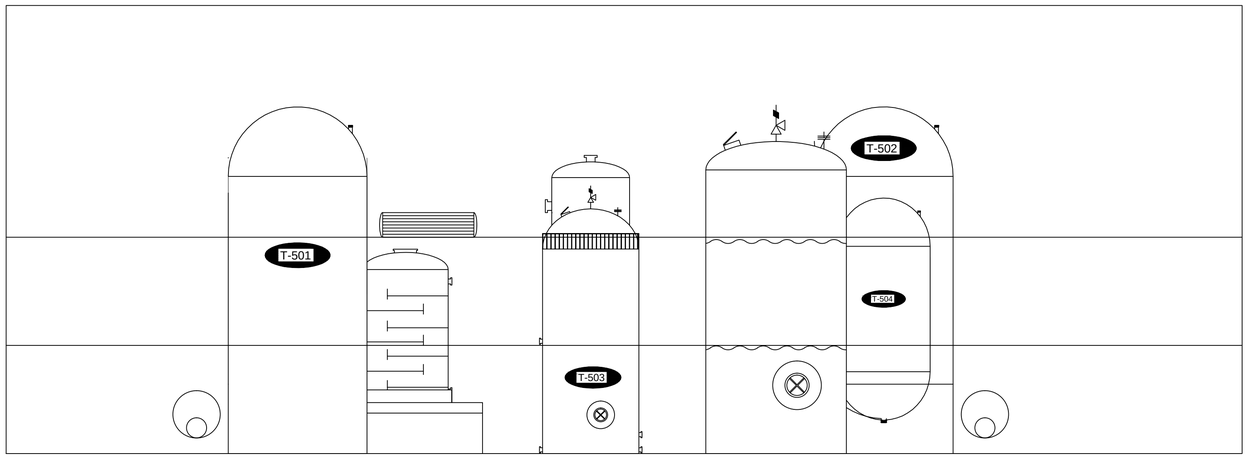

CaprolacTeam Caprolactam Industries	Proyecto: Planta de producción de Caprolactama			
Escala: -	Tipo de plano: DIAGRAMA DE IMPLANTACIÓN			Fecha de emisión: 08/06/2013
				Fecha de revisión: 11/06/2013
Formato: DIN A2	Area: 500	Num. plano: 18		Fecha de aprovación: 11/06/2013

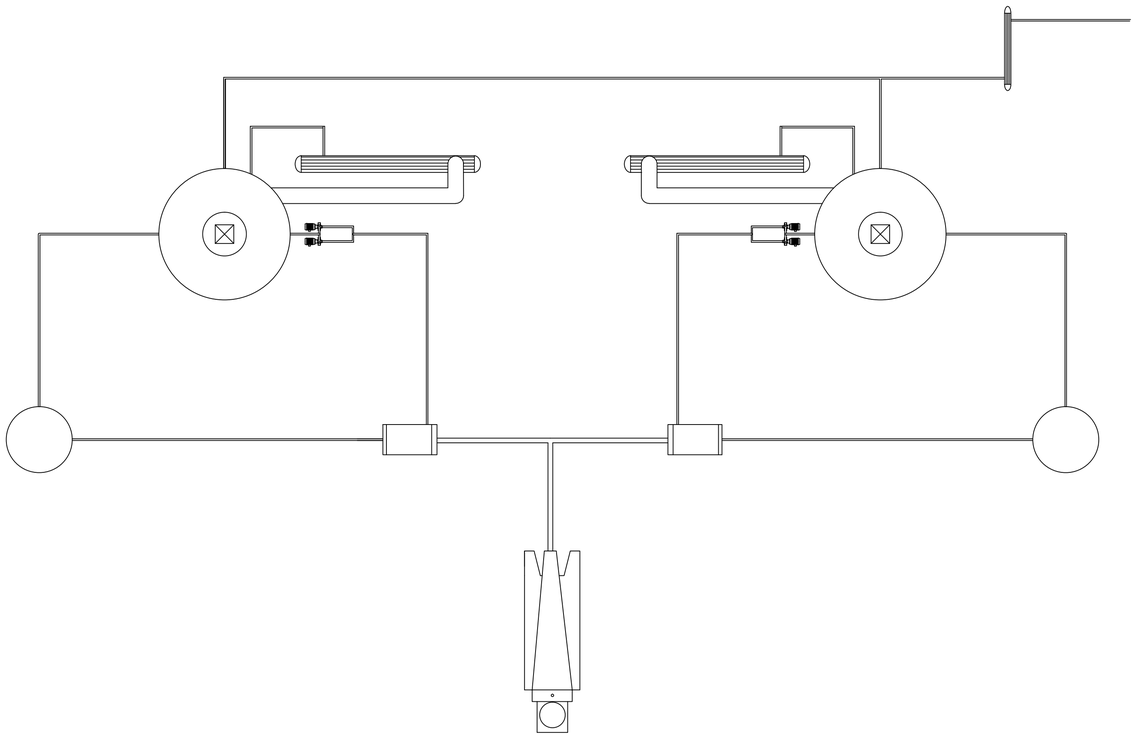

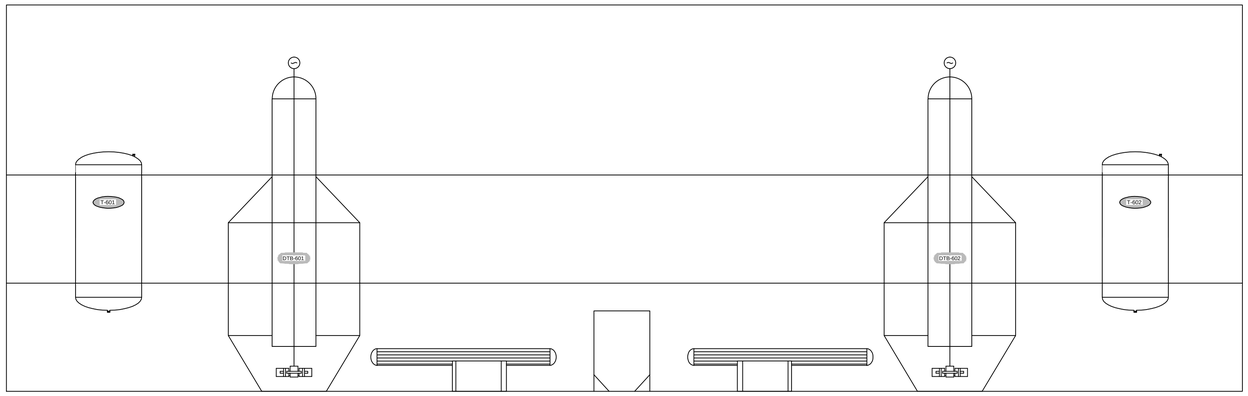

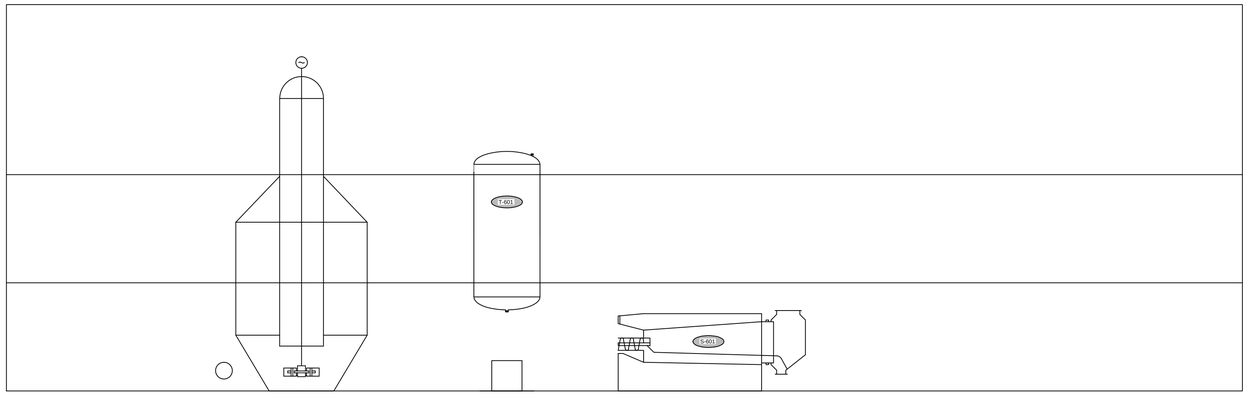

CaprolacTeam — Caprolactam Industries	Proyecto: Planta de producción de Caprolactama		
Escala: -	Tipo de plano: DIAGRAMA DE IMPLANTACIÓN		Fecha de emisión: 05/06/2013
			Fecha de revisión: 08/06/2013
Formato: DIN A2	Area: 600	Num. plano: 19	Fecha de aprovación: 09/06/2013

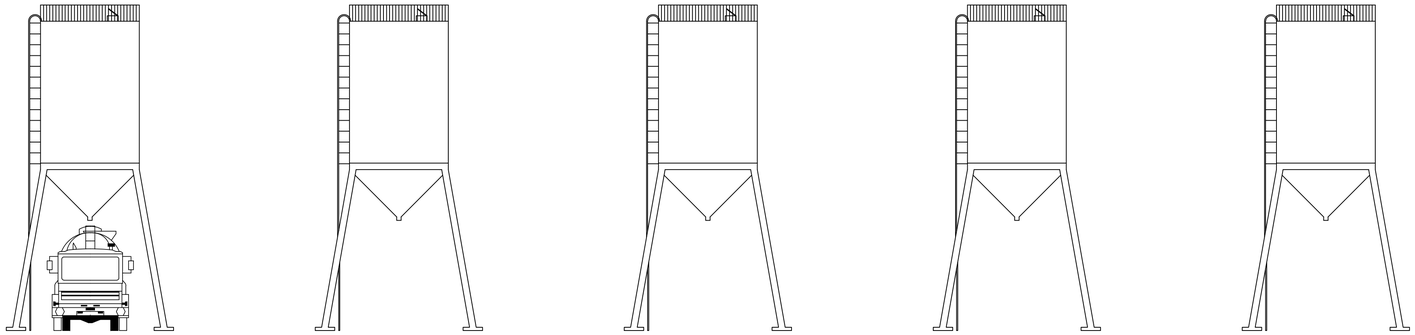

Vista Alzado

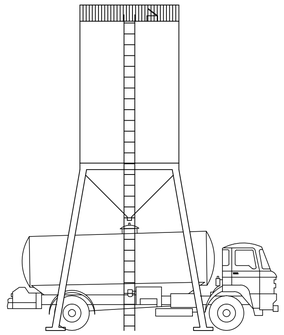

Vista Perfil

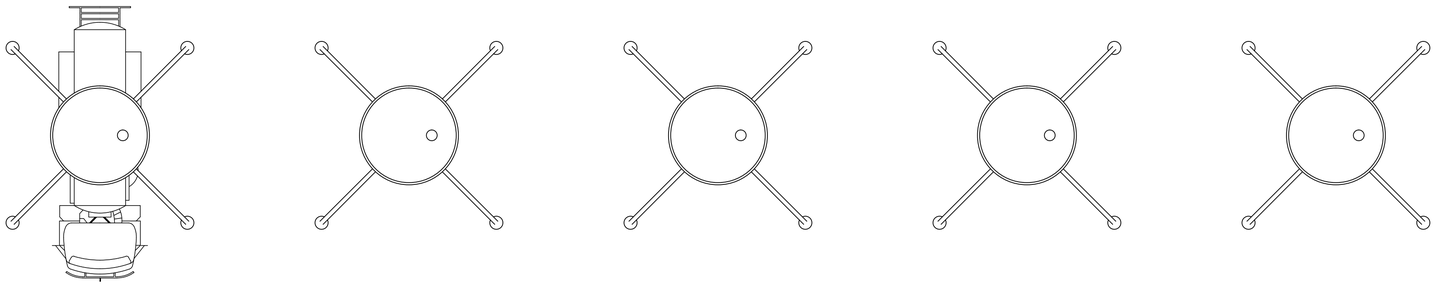

Vista Planta

CaprolacTeam Caprolactam Industries	Proyecto: Planta de producción de Caprolactama			
Escala: -	Tipo de plano: DIAGRAMA DE IMPLANTACIÓN			Fecha de emisión: 07/06/2013
				Fecha de revisión: 10/06/2013
Formato: DIN A2	Area: 700.1	Num. plano: 20		Fecha de aprovación: 11/06/2013

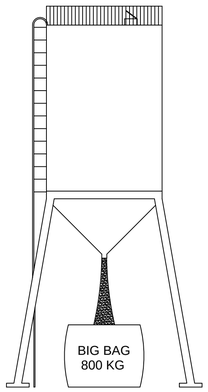

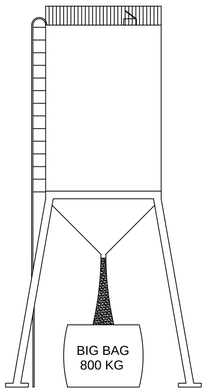

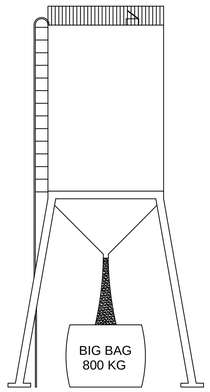

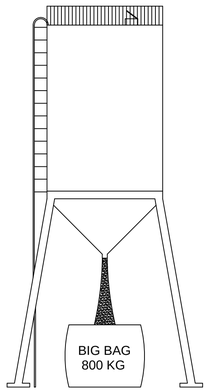

Vista Alzado

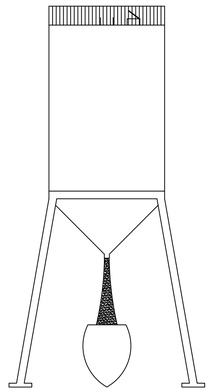

Vista Perfil

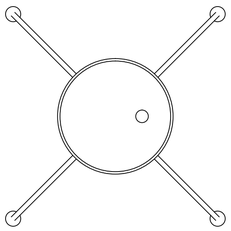

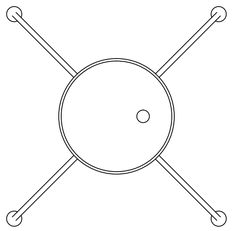

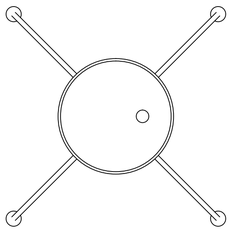

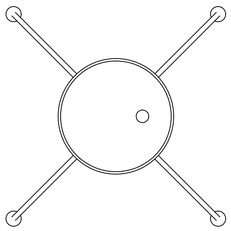

Vista Planta

CaprolacTeam Caprolactam Industries	Proyecto: Planta de producción de Caprolactama			
Escala: -	Tipo de plano: DIAGRAMA DE IMPLANTACIÓN			Fecha de emisión: 09/06/2013
				Fecha de revisión: 10/06/2013
Formato: DIN A2	Area: 700.2	Num. plano: 21		Fecha de aprovación: 11/06/2013